INSTRUCTIONS / MODE D'EMPLOI / INSTRUCCIONES / ANLEITUNG GEBRUIKSAANWIJZING / ISTRUZIONI / INSTRUÇÕES / ИНСТРУКЦИЯ INSTRUKCJA / POKYNY / POKYNY / ÚTMUTATÓ / INSTRUCȚIUNI / ΟΔΗΓΙΕΣ UPUTE / ИНСТРУКЦИИ / NAVODILA / TALİMATLAR

3+

INSTRUCTIONAL VIDEOS AT / INSTRUCTIONS VIDÉO DISPONIBLES SUR / VÍDEOS TUTORIALES EN VIDEOANLEITUNGEN UNTER / INSTRUCTIEVIDEO'S OP / VIDEO DI ISTRUZIONI ALL'INDIRIZZO VÍDEOS DE INSTRUÇÕES EM / ВИДЕОИНСТРУКЦИИ ДОСТУПНЫ НА САЙТЕ / FILMY INSTRUKTAŻOWE DOSTĘPNE POD ADRESEM INSTRUKTÁŽNÍ VIDEA NA WEBU / INŠTRUKTÁŽNE VIDEO DOSTUPNÉ NA LOKALITE / ÚTMUTATÓ VIDEÓK CLIPURI VIDEO CU INSTRUCȚIUNI LA / ΒΙΝΤΕΟ ΟΔΗΓΙΩΝ ΣΤΗ ΔΙΕΥΘΥΝΣΗ / VIDEOZAPISI S UPUTAMA NA ВИДЕОКЛИПОВЕ С ИНСТРУКЦИИ НА / VIDEOPOSNETKI Z NAVODILI NA / TALİMAT VİDEOLARI

http://pawpatrol.com/HowToUltimatePoliceCruiser

CONTENTS / CONTENU / CONTENIDO / INHALT / INHOUD / CONTENUTO / CONTEÚDO / В КОМПЛЕКТЕ / ZAWARTOŚĆ OBSAH / OBSAH / TARTALOM / CONȚINUT / ΠΕΡΙΕΧΟΜΕΝΑ / SADRŽAJ / СЪДЪРЖАНИЕ / VSEBINA / İÇİNDEKİLER

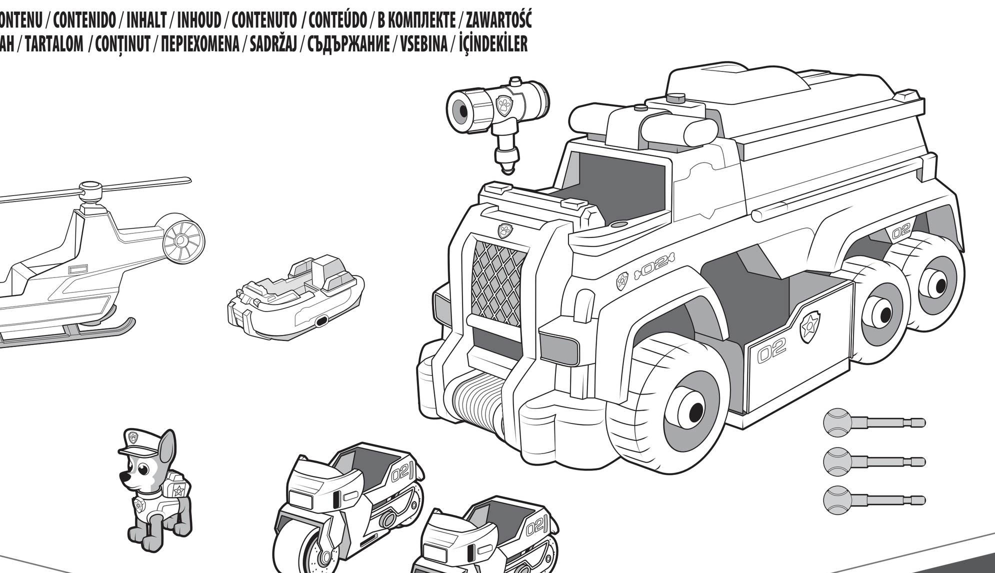

3×AG13 (LR44) 1,5 V 1,5 V
Included • Fournies • Incluidas • enthalten Inbegrepen • Incluse • Inclusas • Входят в комплект Dołączone • Součástí balení • Súčasť balenia Tartozék • Incluse • Περιλαμβάνονται • Isporučuju se u paketu • Включени • Priloženo • İçinde

CHASE'S
ULTIMATE POLICE CRUISER™

TM Spin Master Ltd. All rights reserved. © 2020 Spin Master PAW Productions Inc.
Nickelodeon and all related titles and logos are trademarks of Viacom International Inc.
YouTube and the YouTube logos are trademarks of Google LLC.

TM Spin Master Ltd. Tous droits réservés. © 2020 Spin Master PAW Productions Inc.
Nickelodeon et tous les titres et logos connexes sont des marques de commerce de Viacom International Inc.
Youtube et les logos Youtube sont des marques de commerce de Google LLC.

BATTERIES / PILES / PILAS / BATTERIEN / BATTERIJEN / PILE / PILHAS / ЭЛЕМЕНТЫ ПИТАНИЯ / BATERIE BATERIE / BATÉRIE / ELEMEK / BATERII / ΜΠΑΤΑΡΙΕΣ / BATERIJE / БАТЕРИИ / BATERIJE / PİLLER

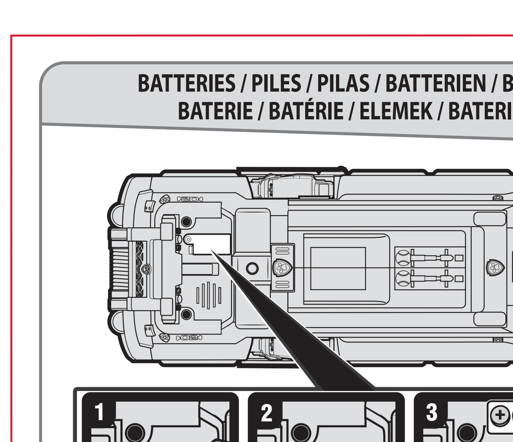

HOW TO INSTALL BATTERIES: 1. Open the battery door with a screwdriver. **2.** If used batteries are present, remove these batteries from the unit by pulling up on one end of each battery. DO NOT remove or install batteries using sharp or metal tools. **3.** Install new batteries as shown in the polarity diagram (+/-) inside the battery compartment. **4.** Replace battery door securely. **5.** Check your local laws and regulations for correct recycling and/or battery disposal.

⚠ **WARNING:** KEEP BATTERIES OUT OF REACH OF CHILDREN. This product contains a Button or Coin Cell Battery. A swallowed Button or Coin Cell Battery can cause internal chemical burns in as little as two hours and lead to death due to chemical burns and potential perforation of the esophagus. Dispose of used batteries immediately and safely. Used batteries can still be dangerous. Keep new and used batteries away from children. If you think batteries might have been swallowed or placed inside any part of the body, seek immediate medical attention.

(AUSTRALIAN RESIDENTS ONLY) If you suspect your child has swallowed or inserted a button battery immediately call the 24-hour Poisons Information Centre on 13 11 26 for fast, expert advice. Examine devices to make sure the battery compartment is correctly secured, e.g., that the screw or other mechanical fastener is tightened. Do not use if compartment is not secure. Tell others about the risk associated with button batteries and how to keep their children safe.

BATTERY SAFETY INFORMATION: Batteries are small objects. Replacement of batteries must be done by adults. Follow the polarity (+/-) diagram in the battery compartment. Promptly remove dead batteries from the toy. Dispose of used batteries properly. Remove batteries for prolonged storage. Only batteries of the same or equivalent type as recommended are to be used. DO NOT incinerate used batteries. DO NOT dispose of batteries in fire, as batteries may explode or leak. DO NOT mix old and new batteries or types of batteries (i.e. alkaline/standard/rechargeable). Using rechargeable batteries is not recommended due to possible reduced performance. Rechargeable batteries are only to be charged under adult supervision. Replaceable-rechargeable batteries are to be removed from the toy before being charged. DO NOT recharge non-rechargeable batteries. DO NOT short-circuit the supply terminals.

INSTALLATION DES PILES : 1. À l'aide d'un tournevis, ouvrir le couvercle du compartiment des piles. **2.** Si des piles usagées sont présentes, les extraire en tirant sur l'une des extrémités. NE PAS utiliser d'objet coupant ou métallique pour extraire ou installer les piles. **3.** Installer des piles neuves comme indiqué sur le schéma de polarité (+/-) du compartiment des piles. **4.** Bien refermer le compartiment des piles. **5.** Consulter la législation locale concernant le recyclage et/ou l'élimination des piles.

⚠ **ATTENTION !** MAINTENIR LES PILES HORS DE PORTÉE DES JEUNES ENFANTS. Ce produit contient une pile bouton. L'ingestion d'une pile bouton peut provoquer des brûlures chimiques internes en seulement deux heures. Ces brûlures chimiques ainsi que la perforation potentielle de l'œsophage risquent d'entraîner la mort. Mettre les piles usagées au rebut immédiatement, en respectant les consignes de sécurité. Les piles usagées peuvent également être dangereuses. Maintenir les piles neuves et usagées hors de portée des jeunes enfants. Si vous pensez que des piles ont été avalées ou se trouvent à l'intérieur du corps, consultez immédiatement un médecin.

(RÉSIDENTS AUSTRALIENS UNIQUEMENT) Si vous pensez que votre enfant a avalé une pile ou qu'elle se trouve à l'intérieur de son corps, contactez immédiatement le centre antipoison pour obtenir rapidement un avis médical spécialisé. Inspecter l'appareil pour vérifier que le compartiment à pile est bien fixé, c'est-à-dire que la vis ou toute autre attache mécanique est correctement serrée. Ne pas utiliser si le compartiment n'est pas bien fixé. Sensibilisez votre entourage sur les risques associés aux piles bouton et les mesures de précaution à prendre pour protéger les enfants.

INFORMATIONS DE SÉCURITÉ CONCERNANT LES PILES : Les piles sont de petits objets. Le remplacement des piles doit être effectué par un adulte. Respecter le schéma de polarité (+/-) du compartiment des piles. Retirer immédiatement toute pile usagée du jouet. Jeter correctement les piles usagées. Retirer les piles du jouet en cas d'inutilisation prolongée. N'utiliser que des piles d'un même type ou d'un type équivalent à celui recommandé. NE PAS incinérer les piles usagées. NE PAS jeter les piles au feu ; elles pourraient exploser ou fuir. NE PAS mélanger des piles neuves et des piles usagées, ou des piles de types différents (ex : alcalines/standard/rechargeables). L'utilisation de piles rechargeables n'est pas recommandée en raison des baisses éventuelles de performance. Les piles rechargeables doivent être rechargées sous la surveillance d'un adulte. Retirer les piles rechargeables/remplaçables du jouet avant de les recharger. NE PAS recharger des piles non rechargeables. NE PAS court-circuiter les bornes d'alimentation.

INSTALACIÓN DE LAS PILAS: 1. Abra el compartimento de las pilas con la ayuda de un destornillador. **2.** Si las pilas están gastadas, tire hacia arriba de uno de sus extremos para extraerlas. NO utilice herramientas metálicas o puntiagudas para instalar o extraer las pilas. **3.** Coloque las pilas nuevas en el compartimento correspondiente, tal y como se indica en el diagrama de polaridad (+ / -). **4.** Cierre bien la tapa del compartimento de las pilas. **5.** Consulte la normativa local relativa al reciclaje y a la eliminación de las pilas.

⚠ **ADVERTENCIA:** MANTENGA LAS PILAS FUERA DEL ALCANCE DE LOS NIÑOS. Este producto contiene una pila de botón. Si se ingiere una pila de botón, puede causar quemaduras químicas internas en tan solo dos horas y perforaciones del esófago que pueden provocar la muerte. Las pilas usadas deben desecharse de forma inmediata y segura. Las pilas usadas también pueden ser peligrosas. Mantenga tanto las pilas nuevas como las usadas fuera del alcance de los niños. Si cree que las pilas se han ingerido o introducido en alguna parte del cuerpo, acuda al médico de inmediato.

INFORMACIÓN DE SEGURIDAD SOBRE LAS PILAS: Las pilas son objetos pequeños. Las pilas deben ser sustituidas por un adulto. Siga las instrucciones de polaridad (+ / -) que aparecen en el compartimento de las pilas. Retire rápidamente las pilas usadas. Las pilas usadas deben desecharse de forma adecuada. Retire las pilas si va a guardar el juguete durante un periodo de tiempo prolongado. Utilice únicamente pilas del tipo recomendado o de un tipo equivalente. NO exponga las pilas usadas al fuego. NO deseche las pilas usadas quemándolas, ya que podrían explotar o desprender productos químicos. NO mezcle pilas nuevas y viejas, ni pilas de tipos distintos (p. ej., alcalinas, normales y recargables). No se recomienda usar pilas recargables, ya que el rendimiento puede verse afectado. Las pilas recargables solo deben cargarse bajo la supervisión de un adulto. Se deben extraer las pilas recargables del juguete antes de cargarlas. NO intente recargar pilas no recargables. NO cause cortocircuitos en las terminales de corriente.

EINLEGEN DER BATTERIEN: 1. Batteriefachabdeckung mit einem Schraubenzieher öffnen. **2.** Wenn sich gebrauchte Batterien darin befinden, diese einzeln herausziehen. Batterien NICHT mit scharfen oder metallenen Gegenständen entfernen oder einlegen. **3.** Neue Batterien unter Beachtung des Polaritätsdiagramms (+/-) in das Batteriefach einlegen. **4.** Batteriefachabdeckung wieder anbringen. **5.** Örtliche Gesetze und Bestimmungen für das Recycling bzw. die Entsorgung von Altbatterien beachten.

⚠ **ACHTUNG:** BATTERIEN AUSSERHALB DER REICHWEITE VON KINDERN AUFBEWAHREN. Dieses Produkt enthält Knopfzellen. Eine verschluckte Knopfzelle kann innerhalb von nur zwei Stunden Verätzungen im Körper verursachen, darunter die potenzielle Perforation der Speiseröhre, was wiederum zum Tod führen kann. Gebrauchte Batterien bitte umgehend entsorgen. Selbst gebrauchte Batterien können noch gefährlich sein. Neue und gebrauchte Batterien außerhalb der Reichweite von Kindern aufbewahren. Falls Sie vermuten, dass eine Batterie verschluckt wurde oder in eine Körperöffnung gesteckt worden ist, bitte sofort einen Arzt aufsuchen.

SICHERHEITSHINWEISE ZU BATTERIEN: Batterien sind kleine Gegenstände. Batterien müssen von Erwachsenen ausgewechselt werden. Das Polaritätsdiagramm (+/-) im Batteriefach beachten. Leere Batterien sofort aus dem Spielzeug entfernen. Verbrauchte Batterien ordnungsgemäß entsorgen. Bei längerfristiger Lagerung Batterien vorher entfernen. Nur dieselben oder gleichwertige Batterien wie empfohlen verwenden. Verbrauchte Batterien NICHT verbrennen. Batterien NICHT im Feuer entsorgen, da sie explodieren oder auslaufen könnten. Alte und neue Batterien oder verschiedene Batterietypen (z. B. Alkali/Standard/wiederaufladbar) NICHT zusammen einlegen. Von der Verwendung wiederaufladbarer Batterien ist abzuraten, da dies die Leistung beeinträchtigen könnte. Wiederaufladbare Batterien nur unter Aufsicht eines Erwachsenen laden. Austauschbare wiederaufladbare Batterien müssen vor dem Wiederaufladen aus dem Spielzeug entfernt werden. Nicht-aufladbare Batterien NICHT aufladen. Batteriepole NICHT kurzschließen.

DE BATTERIJEN PLAATSEN : 1. Open het batterijdeksel met een schroevendraaier. **2.** Verwijder eventueel gebruikte aanwezige batterijen uit de unit door één kant van elke batterij omhoog te trekken. Verwijder of plaats batterijen NIET met behulp van scherpe of metalen voorwerpen. **3.** Plaats de nieuwe batterijen zoals weergegeven op het polariteitsdiagram (+/-) aan de binnenkant van het batterijvak. **4.** Sluit het vak af met het batterijdeksel. **5.** Lees de plaatselijke voorschriften en regelgeving om de batterijen op de juiste wijze te recyclen of af te voeren.

⚠ **WAARSCHUWING:** HOUD BATTERIJEN BUITEN HET BEREIK VAN KINDEREN. Dit product bevat een knoopcelbatterij. Een ingeslikte knoopcelbatterij kan binnen twee uur interne chemische brandwonden veroorzaken. Deze brandwonden en een mogelijke perforatie van de slokdarm kunnen dodelijk zijn. Voer gebruikte batterijen onmiddellijk en veilig af. Gebruikte batterijen kunnen nog gevaarlijk zijn. Houd nieuwe en gebruikte batterijen buiten het bereik van kinderen. Neem onmiddellijk contact op met een arts als je denkt dat er batterijen zijn ingeslikt of zich in het lichaam bevinden.

VEILIGHEIDSINFORMATIE MET BETREKKING TOT DE BATTERIJEN: Batterijen zijn kleine voorwerpen. Het vervangen van batterijen dient door volwassenen te worden gedaan. Houd je aan het polariteitsdiagram (+/-) in het batterijvak. Verwijder lege batterijen onmiddellijk uit het speelgoed. Zorg voor een milieuvriendelijke afvalverwerking van de batterijen. Verwijder de batterijen als het speelgoed voor langere tijd wordt opgeborgen. Alleen batterijen van het aanbevolen type of een equivalent daarvan mogen worden gebruikt. Steek gebruikte batterijen NOOIT in brand. Gooi batterijen NOOIT in vuur. Hierdoor kunnen deze ontploffen of gaan lekken. Gebruik oude en nieuwe batterijen of verschillende typen batterijen (bijv. alkaline/standaard/oplaadbare) NOOIT door elkaar. Het gebruik van oplaadbare batterijen wordt afgeraden vanwege mogelijk verminderde prestaties. Oplaadbare batterijen mogen alleen onder toezicht van een volwassene worden opgeladen. Vervangbare oplaadbare batterijen moeten uit het speelgoed worden verwijderd voordat je deze gaat opladen. Laad niet-oplaadbare batterijen NOOIT op. Veroorzaak NOOIT kortsluiting tussen de contactpunten.

COME INSTALLARE LE PILE : 1. Aprire lo scomparto pile con un cacciavite. **2.** Se sono presenti pile usate, rimuoverle dall'unità sollevandole da un'estremità. NON usare oggetti metallici o appuntiti per rimuovere o installare le pile. **3.** Inserire le pile nuove con le polarità (+/-) direzionate come indicato. **4.** Richiudere correttamente lo scomparto pile. **5.** Eliminare e/o riciclare le pile secondo quanto previsto dalle normative locali vigenti.

⚠ **AVVERTENZA:** TENERE LE PILE FUORI DALLA PORTATA DEI BAMBINI. Questo prodotto contiene una pila a bottone o a moneta. L'ingerimento di una pila a bottone o a moneta può causare ustioni chimiche interne nel giro di due ore e portare alla morte per ustioni chimiche e possibile perforazione dell'esofago. Smaltire le pile usate immediatamente e in modo sicuro. Anche le pile usate possono risultare pericolose. Tenere le pile nuove e usate lontano dalla portata dei bambini. Se si pensa che le pile possano essere state ingerite o introdotte in una qualsiasi parte del corpo, rivolgersi immediatamente a un medico.

INFORMAZIONI DI SICUREZZA PER LE PILE: Le pile sono oggetti di piccole dimensioni. Le pile devono essere sostituite da adulti. Far riferimento allo schema delle polarità (+/-) all'interno dello scomparto pile. Estrarre tempestivamente le pile scariche. Eliminare le pile scariche con la dovuta cautela. Estrarre le pile se non si utilizza il prodotto per un periodo di tempo prolungato. Usare solo pile dello stesso tipo o equivalenti. NON bruciare le pile usate. NON gettare le pile nel fuoco, potrebbero esplodere o essere soggette a perdite di liquido. NON mischiare pile vecchie e nuove o tipi di pile diverse (ad esempio alcaline, standard e ricaricabili). Si sconsiglia l'utilizzo di pile ricaricabili poiché potrebbero ridurre le prestazioni. Le pile ricaricabili devono essere sempre caricate con la supervisione di un adulto. È necessario rimuovere le pile ricaricabili-sostituibili dal giocattolo prima di metterle in carica. NON ricaricare le pile non ricaricabili. NON cortocircuitare i terminali delle pile.

COMO COLOCAR AS BATERIAS: 1. Abra a tampa do compartimento das baterias com uma chave de fenda. **2.** Se houver baterias usadas, retire-as da unidade individualmente, puxando pela extremidade de cada uma. NÃO retire ou coloque baterias com qualquer acessório pontiagudo ou metálico. **3.** Instale baterias novas seguindo o diagrama de polaridade (+/-) dentro do compartimento das baterias. **4.** Coloque de novo a porta do compartimento com cuidado. **5.** Consulte as leis, as normas e os regulamentos locais de reciclagem e/ou descarte de pilhas e baterias.

⚠ **ATENÇÃO:** MANTENHA AS BATERIAS LONGE DO ALCANCE DE CRIANÇAS. Este produto contém bateria tipo botão ou tipo moeda. Se uma bateria tipo botão ou tipo moeda for ingerida, poderá causar queimaduras químicas internas em apenas duas horas e levar à morte devido às queimaduras químicas e potencial perfuração do esôfago. Elimine as baterias usadas imediatamente e de forma segura. Mesmo usadas, as baterias podem ser perigosas. Mantenha as baterias novas e usadas longe do alcance de crianças. Se você acreditar que uma bateria tenha sido ingerida ou inserida dentro de qualquer parte do corpo, procure ajuda médica imediatamente.

INFORMAÇÕES DE SEGURANÇA SOBRE AS BATERIAS: Baterias são objetos pequenos. A troca das baterias deve ser realizada por adultos. Siga o diagrama de polaridade (+/-) no compartimento de baterias. Retire as baterias descarregadas do brinquedo. Descarte corretamente as baterias usadas. Retire as baterias para armazenamento prolongado. Recomenda-se que sejam usadas apenas baterias iguais ou similares. NÃO incinere as baterias usadas. NÃO jogue as baterias no fogo, pois podem explodir ou vazar. NÃO misture baterias novas com usadas, tampouco misture tipos de baterias diferentes (baterias alcalinas/regulares/recarregáveis, por exemplo). Não é recomendável usar baterias recarregáveis, pois podem reduzir o desempenho. Baterias recarregáveis devem ser carregadas somente sob a supervisão de um adulto. As pilhas/baterias substituíveis e recarregáveis devem ser removidas do brinquedo antes da recarga. NÃO recarregue baterias não recarregáveis. NÃO permita que ocorra curto-circuito nos terminais do produto.

УСТАНОВКА ЭЛЕМЕНТОВ ПИТАНИЯ: 1. Откройте крышку отсека элементов питания с помощью отвертки. **2.** Извлеките старые или истощенные элементы питания из отсека (при их наличии), подняв каждый элемент питания за край. ЗАПРЕЩАЕТСЯ извлекать или устанавливать элементы питания с помощью острых или металлических предметов. **3.** Установите новые элементы питания внутри отсека, соблюдая полярность (+/-). **4.** Надежно закройте крышку отсека. **5.** Ознакомьтесь с законами и нормативами вашей страны, установленными в отношении правил переработки и/или утилизации элементов питания.

⚠ **ПРЕДУПРЕЖДЕНИЕ!** ХРАНИТЕ ЭЛЕМЕНТЫ ПИТАНИЯ В МЕСТЕ, НЕДОСТУПНОМ ДЛЯ ДЕТЕЙ. Эта игрушка содержит миниатюрный или кнопочный элемент питания. Проглатывание миниатюрного или кнопочного элемента питания может вызвать появление внутренних химических ожогов в течение двух часов и привести к смерти от химических ожогов и возможного разрыва пищевода. Немедленно утилизируйте истощенные элементы питания надлежащим образом. Истощенные элементы питания могут быть опасны. Храните новые и истощенные элементы питания в месте, недоступном для детей. Если вы полагаете, что элементы питания могут находиться в теле ребенка или были проглочены, незамедлительно обратитесь к врачу.

ИНФОРМАЦИЯ ПО БЕЗОПАСНОМУ ОБРАЩЕНИЮ С ЭЛЕМЕНТАМИ ПИТАНИЯ: Элементы питания представляют собой миниатюрные предметы. Замену элементов питания должны выполнять взрослые. Соблюдайте полярность (+/-), указанную в отсеке элементов питания. Не оставляйте разрядившиеся элементы питания в игрушке. Утилизируйте элементы питания надлежащим образом. Извлекайте элементы питания, если игрушка не используется долгое время. Рекомендуется использовать элементы питания одного или эквивалентного типа. НЕ сжигайте использованные элементы питания. НЕ бросайте элементы питания в огонь. Это может привести к их утечке или взрыву. НЕ используйте новые элементы питания в сочетании с использованными или элементы питания разного типа (т.е. щелочные/обычные/перезаряжаемые). Использование перезаряжаемых элементов питания не рекомендуется. Это может ухудшить работу игрушки. Перезаряжаемые элементы питания следует заряжать только под присмотром взрослых. Перед зарядкой заменяемые и перезаряжаемые элементы питания необходимо извлечь из игрушки. ЗАПРЕЩАЕТСЯ заряжать неперезаряжаемые элементы питания. ИЗБЕГАЙТЕ короткого замыкания источников питания.

WKŁADANIE BATERII: 1. Otwórz drzwiczki komory baterii za pomocą śrubokrętu. **2.** Jeśli w komorze znajdują się zużyte baterie, wyjmij je, podważając każdą za jeden z końców. Do wyjmowania i wkładania baterii NIE wolno stosować ostrych narzędzi. **3.** Umieść nowe baterie w komorze zgodnie z oznaczeniami biegunowości (+/-). **4.** Starannie zamknij drzwiczki komory baterii. **5.** Zapoznaj się z lokalnymi przepisami i zaleceniami prawnymi dotyczącymi prawidłowego recyklingu i/lub utylizacji baterii.

⚠ **OSTRZEŻENIE:** PRZECHOWYWAĆ POZA ZASIĘGIEM DZIECI. Produkt zawiera okrągłą baterię pastylkową. Połknięcie baterii pastylkowej może spowodować wewnętrzne oparzenia chemiczne w ciągu niecałych dwóch godzin i doprowadzić do śmierci z powodu oparzeń chemicznych i perforacji przełyku. Zużyte baterie należy natychmiast wyrzucać do odpowiednich pojemników. Baterie po zużyciu nadal mogą być niebezpieczne. Nowe i zużyte baterie należy przechowywać z dala od dzieci. Jeśli sądzisz, że Twoje dziecko mogło połknąć baterię lub włożyć ją do dowolnej części ciała, natychmiast zasięgnij porady lekarza.

INFORMACJE DOTYCZĄCE BEZPIECZNEGO KORZYSTANIA Z BATERII: Baterie są przedmiotami o niewielkim rozmiarze. Ich wymiany muszą dokonywać osoby dorosłe. Baterie umieszcza się w komorze zgodnie z oznaczeniami biegunowości (+/-). Zużyte baterie należy niezwłocznie wyjąć z zabawki. Baterie trzeba poddać prawidłowej utylizacji. W razie dłuższej przerwy w użytkowaniu baterie należy wyjąć. Konieczne jest używanie wyłącznie zatwierdzonych baterii tego samego typu lub ich zamienników. NIE spalać zużytych baterii. NIE wrzucać baterii do ognia, ponieważ może to spowodować ich wybuch lub wyciek elektrolitu. NIE używać starych baterii z nowymi ani nie stosować jednocześnie różnych rodzajów baterii (np. alkalicznych ze zwykłymi lub akumulatorami). Używanie akumulatorów jest niewskazane ze względu na możliwe obniżenie wydajności. Akumulatory można ładować wyłącznie pod nadzorem osoby dorosłej. Wymienne akumulatory przed ładowaniem należy wyjąć z zabawki. NIE ładować baterii do jednorazowego użytku. NIE dopuszczać do zwarcia styków baterii.

VLOŽENÍ BATERIÍ: 1. Pomocí šroubováku otevřete dvířka baterií. **2.** Jestliže se zde nacházejí použité baterie, vyndejte je z jednotky postupným vytahováním za jejich konec. NEVYNDÁVEJTE ANI NEVKLÁDEJTE baterie pomocí ostrých nebo kovových nástrojů. **3.** Nové baterie vkládejte podle schématu polarity (+/-) uvnitř oddílu pro baterie. **4.** Pevně nasaďte dvířka baterií zpět na místo. **5.** Seznamte se s místními zákony a předpisy ohledně správné recyklace či likvidace baterií.

⚠ **UPOZORNĚNÍ:** UDRŽUJTE BATERIE MIMO DOSAH DĚTÍ. Tento produkt obsahuje knoflíkovou nebo mincovou baterii. V případě spolknutí knoflíkové nebo mincové baterie může během pouhých dvou hodin dojít k vnitřním chemickým popáleninám a následné smrti způsobené chemickými popáleninami a možným propálením jícnu. Veškeré použité baterie okamžitě a bezpečně zlikvidujte. Použité baterie mohou být stále nebezpečné. Udržujte nové i použité baterie mimo dosah dětí. Pokud máte podezření, že došlo ke spolknutí baterie nebo jejímu vniknutí do jakékoli části těla, okamžitě vyhledejte lékařskou pomoc.

BATERIE – BEZPEČNOSTNÍ INFORMACE: Baterie jsou drobné předměty. Výměnu baterií musí provádět dospělé osoby. Řiďte se schématem polarity (+/-) v oddílu pro baterie. Vybité baterie okamžitě vyndejte z hračky. Použité baterie řádně zlikvidujte. Při delším skladování vyndejte baterie. Doporučujeme používat pouze baterie stejného nebo rovnocenného typu. Použité baterie NEPALTE. Baterie NELIKVIDUJTE v ohni, protože baterie mohou vybuchnout nebo vytéct. NEPOUŽÍVEJTE ZÁROVEŇ staré a nové baterie ani různé typy baterií (např. alkalické, standardní a dobíjecí baterie). Použití dobíjecích baterií není doporučeno, protože může být příčinou nižšího výkonu. Dobíjecí baterie musejí být dobíjeny pod dohledem dospělého. Před dobíjením je nutné vyměnitelné dobíjecí baterie z hračky vyjmout. Nedobíjecí baterie NEDOBÍJEJTE. NEZKRATUJTE svorky napájení.

INŠTALÁCIA BATÉRIÍ : 1. Dvierka batérií otvorte skrutkovačom. **2.** Ak sú prítomné použité batérie, odstráňte ich z jednotky tak, že každú batériu vytiahnete za jeden koniec. NEODSTRAŇUJTE ani nevkladajte batérie pomocou ostrého alebo kovového predmetu. **3.** Vložte nové batérie do priestoru pre batérie, ako je zobrazené na diagrame polarity (+/–). **4.** Pevne znova nasaďte dvierka batérií. **5.** Pozrite si miestne predpisy a nariadenia o správnej recyklácii alebo likvidácii batérií.

⚠ **UPOZORNENIE:** BATÉRIE UCHOVÁVAJTE MIMO DOSAHU DETÍ. Tento produkt obsahuje gombíkovú alebo mincovú batériu. Pri prehltnutí môže gombíková alebo mincová batéria už v priebehu dvoch hodín spôsobiť vnútorné chemické popáleniny a zapríčiniť smrť v dôsledku chemických popálenín a potenciálnej perforácie pažeráka. Použité batérie ihneď bezpečne zlikvidujte. Aj použité batérie môžu byť nebezpečné. Nové aj použité batérie uchovávajte mimo dosahu detí. Ak si myslíte, že mohlo dôjsť k prehltnutiu batérií alebo že sa môžu nachádzať v niektorej časti tela, okamžite vyhľadajte lekársku pomoc.

BEZPEČNOSTNÉ INFORMÁCIE SÚVISIACE S BATÉRIAMI: Batérie sú malé súčasti. Výmenu batérií musí vykonať dospelá osoba. Postupujte podľa diagramu polarity (+/–) v priestore pre batérie. Vybité batérie urýchlene odstráňte z hračky. Použité batérie správne zlikvidujte. Pri dlhodobom skladovaní vyberte batérie. Používať sa majú len batérie rovnakého alebo rovnocenného typu, ako sú odporúčané batérie. NESPAĽUJTE použité batérie. Batérie NEHÁDŽTE do ohňa, keďže môžu vybuchnúť alebo vytiecť. NEPOUŽÍVAJTE SÚČASNE staré a nové batérie ani rôzne typy batérií (t. j. alkalické/štandardné/nabíjateľné batérie). Neodporúča sa používať nabíjateľné batérie, pretože môže dôjsť k zníženiu výkonu. Nabíjateľné batérie sa majú nabíjať len pod dohľadom dospelého. Vyberateľné nabíjateľné batérie treba pred nabíjaním vybrať z hračky. NENABÍJAJTE nenabíjateľné batérie. NESPÔSOBUJTE skrat na napájacích koncovkách.

AZ ELEMEK BEHELYEZÉSÉNEK MÓDJA: 1. Nyissa ki az elemtartó fedelét egy csavarhúzóval. **2.** Ha használt elemek vannak benne, távolítsa el ezeket az elemeket a készülékből úgy, hogy az elemeket egyik végüknél felfelé emeli. Az elemek eltávolításához vagy behelyezéséhez NE használjon éles vagy fémeszközöket. **3.** Helyezze az új elemeket az elemtartóba a polaritási ábrának (+/-) megfelelően. **4.** Helyezze vissza biztonságosan az elemtartó fedelét. **5.** Ellenőrizze az elemek újrahasznosítására és/vagy ártalmatlanítására vonatkozó helyi törvényeket és rendelkezéseket.

⚠ **FIGYELMEZTETÉS:** AZ ELEMEK GYERMEKEK ELŐL ELZÁRVA TARTANDÓK. A termék gombelemet tartalmaz. A gombelem lenyelése akár már két órán belül belső kémiai égési sérülést okozhat, és ezen sérülések, valamint a nyelőcső esetleges perforációja által halálhoz is vezethet. Azonnal és biztonságos módon ártalmatlanítsa a használt elemeket. A használt elemek továbbra is veszélyesek lehetnek. Az új és használt elemek gyermekek elől elzárva tartandók. Amennyiben úgy gondolja, hogy valaki lenyelt egy elemet, illetve az a test egyéb részeibe kerülhetett, azonnal forduljon orvoshoz.

ELEMEKKEL KAPCSOLATOS BIZTONSÁGI ELŐÍRÁSOK: Az elemek apró tárgyak. Az elemek cseréjét felnőttek végezzék. Ügyeljen az elemtartón látható polaritási (+/-) ábrára. Haladéktalanul távolítsa el a tönkrement elemeket a játékból. Ártalmatlanítsa megfelelően a használt elemeket. Hosszas tárolás esetén távolítsa el az elemeket. Kizárólag azonos, vagy a javasolt típussal egyenértékű elemeket használjon. NE égesse el a használt elemeket. NE dobja az elemeket tűzbe, mivel azok felrobbanhatnak vagy szivároghatnak. NE használjon régi és új, vagy különböző típusú elemeket egyszerre (pl. alkáli/normál/újratölthető elem). Nem ajánlott újratölthető elemeket használni az esetlegesen fellépő csökkent teljesítmény miatt. Az újratölthető elemeket csak felnőtt felügyelete mellett szabad tölteni. A cserélhető-újratölthető elemeket el kell távolítani a játékból a töltés előtt. NE töltse fel a nem újratölthető elemeket. NE zárja rövidre a tápegység érintkezőit.

INSTALAREA BATERIILOR: 1. Deschideți ușa compartimentului bateriilor cu ajutorul unei șurubelnițe. **2.** Dacă sunt prezente baterii uzate, scoateți-le pe acestea din unitate trăgând în sus de capătul fiecărei baterii. NU demontați sau instalați bateriile cu ajutorul unor instrumente ascuțite sau metalice. **3.** Instalați bateriile noi după cum indică marcajele de polaritate (+/-) din interiorul compartimentului bateriei. **4.** Închideți bine ușa compartimentului bateriei. **5.** Consultați legile și reglementările locale pentru reciclarea și/sau eliminarea corectă a bateriei.

⚠ **AVERTISMENT:** NU LĂSAȚI BATERIILE LA ÎNDEMÂNA COPIILOR. Acest produs conține o baterie de tip „nasture" sau de tip „monedă". O baterie rotundă de tip „nasture" sau de tip „monedă" înghițită poate provoca arsuri chimice interne în mai puțin de două ore. Aceste arsuri și posibila perforare a esofagului pot provoca moartea. Aruncați bateriile uzate imediat și în condiții de siguranță. Bateriile uzate pot fi în continuare periculoase. Țineți bateriile noi și pe cele uzate departe de copii. Dacă considerați că bateriile au fost înghițite sau introduse în orice parte a corpului, solicitați imediat asistență medicală.

INFORMAȚII PRIVIND SIGURANȚA PENTRU BATERIE: Bateriile sunt obiecte mici. Înlocuirea bateriilor trebuie să fie efectuată de adulți. Respectați marcajele privind polaritatea (+/-) din compartimentul bateriilor. Îndepărtați imediat bateriile descărcate din jucărie. Eliminați bateriile uzate în mod corespunzător. Scoateți bateriile înaintea unei perioade prelungite de depozitare. Trebuie să fie utilizate numai baterii de același tip sau de un tip echivalent cu cel recomandat. NU ardeți bateriile uzate. NU aruncați bateriile în foc, deoarece acestea pot exploda sau lichidul din ele se poate scurge. NU utilizați concomitent baterii vechi și noi sau tipuri diferite de baterii (adică alcaline/standard/reîncărcabile). Nu este recomandată utilizarea de baterii reîncărcabile, deoarece este posibilă reducerea performanțelor. Bateriile reîncărcabile trebuie încărcate exclusiv sub supravegherea unui adult. Bateriile reîncărcabile, care pot fi înlocuite, trebuie scoase din jucărie înainte de încărcare. NU reîncărcați bateriile nereîncărcabile. NU scurtcircuitați bornele de alimentare.

ΤΟΠΟΘΕΤΗΣΗ ΜΠΑΤΑΡΙΩΝ 1. Ανοίξτε το πορτάκι των μπαταριών με ένα κατσαβίδι. **2.** Εάν υπάρχουν χρησιμοποιημένες μπαταρίες, αφαιρέστε τις από τη μονάδα, τραβώντας προς τα επάνω το άκρο της κάθε μπαταρίας. ΜΗΝ αφαιρείτε ή τοποθετείτε μπαταρίες χρησιμοποιώντας αιχμηρά ή μεταλλικά εργαλεία. **3.** Τοποθετήστε τις νέες μπαταρίες σύμφωνα με το διάγραμμα πολικότητας (+/-) μέσα στη θήκη των μπαταριών. **4.** Τοποθετήστε καλά το πορτάκι των μπαταριών. **5.** Ελέγξτε τους τοπικούς νόμους και κανονισμούς για πληροφορίες σχετικά με τη σωστή ανακύκλωση και/ή απόρριψη των μπαταριών.

⚠ **ΠΡΟΕΙΔΟΠΟΙΗΣΗ:** ΚΡΑΤΗΣΤΕ ΤΙΣ ΜΠΑΤΑΡΙΕΣ ΜΑΚΡΙΑ ΑΠΟ ΠΑΙΔΙΑ. Το προϊόν περιέχει μια μπαταρία τύπου κουμπιού ή κέρματος. Η κατάποση μπαταρίας τύπου κουμπιού ή κέρματος μπορεί να προκαλέσει εσωτερικά χημικά εγκαύματα σε λιγότερο από δύο ώρες και να οδηγήσει σε θάνατο λόγω των χημικών εγκαυμάτων και σε πιθανή διάτρηση του οισοφάγου. Απορρίψτε τις χρησιμοποιημένες μπαταρίες αμέσως και με ασφάλεια. Οι χρησιμοποιημένες μπαταρίες εξακολουθούν να είναι επικίνδυνες. Κρατήστε τις νέες και τις χρησιμοποιημένες μπαταρίες μακριά από παιδιά. Αν πιστεύετε ότι έχει γίνει κατάποση μπαταριών ή τοποθέτησή τους εσωτερικά σε οποιοδήποτε μέρος του σώματος, ζητήστε αμέσως ιατρική βοήθεια.

ΠΛΗΡΟΦΟΡΙΕΣ ΑΣΦΑΛΕΙΑΣ ΓΙΑ ΤΙΣ ΜΠΑΤΑΡΙΕΣ: Οι μπαταρίες είναι μικρά αντικείμενα. Η αντικατάσταση τους πρέπει να γίνεται από ενήλικες. Τηρήστε το διάγραμμα πολικότητας (+/-) που υπάρχει μέσα στη θήκη των μπαταριών. Αφαιρέστε αμέσως τις κενές μπαταρίες από το παιχνίδι. Απορρίψτε τις χρησιμοποιημένες μπαταρίες σύμφωνα με τους κανονισμούς. Αφαιρέστε τις μπαταρίες, αν δεν πρόκειται να χρησιμοποιηθεί το παιχνίδι για μεγάλο διάστημα. Συνιστάται η χρήση μπαταριών μόνο ίδιου ή ισοδύναμου τύπου. ΜΗΝ αποτεφρώνετε τις χρησιμοποιημένες μπαταρίες. ΜΗΝ απορρίπτετε τις μπαταρίες στη φωτιά, επειδή μπορεί να υπάρξει έκρηξη ή διαρροή. ΜΗΝ αναμιγνύετε παλιές με καινούριες μπαταρίες ή τύπους μπαταριών (π.χ. αλκαλικές/συμβατικές/επαναφορτιζόμενες). Η χρήση επαναφορτιζόμενων μπαταριών δεν συνιστάται γιατί μπορεί να μειώσουν την απόδοση του προϊόντος. Οι επαναφορτιζόμενες μπαταρίες πρέπει να φορτίζονται μόνο υπό την επίβλεψη ενηλίκου. Οι επαναφορτιζόμενες μπαταρίες με δυνατότητα αντικατάστασης πρέπει να αφαιρούνται πριν από τη φόρτιση του παιχνιδιού. ΜΗΝ επαναφορτίζετε μη επαναφορτιζόμενες μπαταρίες. ΜΗΝ βραχυκυκλώνετε τους ακροδέκτες τροφοδοσίας.

KAKO UMETNUTI BATERIJE: 1. Odvijačem otvorite vratašca odjeljka za baterije. **2.** Ako se u odjeljku nalaze iskorištene baterije, izvadite ih tako da podignete jedan od krajeva baterije. Za vađenje ili umetanje baterija NEMOJTE upotrebljavati oštre ili metalne alate. **3.** Nove baterije umetnite u skladu s oznakom polova (+/-) koja se nalazi u odjeljku za baterije. **4.** Pričvrstite vratašca odjeljka za baterije. **5.** Informacije o pravilnom recikliranju i/ili odlaganju baterija potražite u lokalnim zakonima i propisima.

⚠ **UPOZORENJE:** BATERIJE DRŽITE IZVAN DOSEGA DJECE. Ovaj proizvod sadrži gumbastu ćelijsku bateriju. Ako dođe do gutanja/udisanja, gumbasta ćelijska baterija može u samo dva sata uzrokovati unutarnje kemijske opekline te dovesti do smrtnog slučaja do kemijskih opeklina i potencijalne perforacije dušnika. Iskorištene baterije odmah odložite na siguran način. Iskorištene baterije svejedno mogu biti opasne. Nove i iskorištene baterije držite dalje od djece. Ako mislite da je možda došlo do gutanja baterije ili je baterija umetnuta u bilo koji dio tijela, odmah potražite liječničku pomoć.

INFORMACIJE O SIGURNOSTI BATERIJA: Baterije su mali predmeti. Zamjenu baterija moraju obaviti odrasle osobe. Pratite oznake polova (+/-) u odjeljku za baterije. Ispražnjene baterije odmah izvadite iz igračke. Iskorištene baterije odložite na odgovarajući način. Baterije izvadite iz proizvoda ako ga spremate na duže vrijeme. Upotrebljavate samo baterije iste ili odgovarajuće vrste. NEMOJTE paliti iskorištene baterije. Baterije NEMOJTE bacati u vatru jer one mogu eksplodirati ili curiti. NEMOJTE miješati stare i nove baterije ni različite vrste baterija (npr. alkalne/standardne/punjive). Ne preporučuje se upotreba punjivih baterija jer proizvod može slabije raditi. Punjive baterije trebaju se puniti pod nadzorom odrasle osobe. Zamjenjive-punjive baterije trebaju se prije punjenja izvaditi iz igračke. NEMOJTE puniti baterije koje nisu punjive. NEMOJTE napraviti kratki spoj između kontakata za punjenje.

КАК СЕ ПОСТАВЯТ БАТЕРИИТЕ: 1. Отворете капака на батериите с помощта на отвертка. **2.** Ако са налични използвани батерии, извадете ги от устройството, като издърпате нагоре единия край на всяка батерия. НЕ изваждайте и не поставяйте батерии с помощта на остри или метални инструменти. **3.** Поставете нови батерии, както е показано на диаграмата за полярност (+/-) в гнездото за батериите. **4.** Поставете сигурно капака на батериите обратно на мястото му. **5.** Прегледайте местните закони и разпоредби за правилно рециклиране и/или изхвърляне на батериите.

⚠ **ВНИМАНИЕ:** ДРЪЖТЕ БАТЕРИИТЕ НА МЯСТО, НЕДОСТЪПНО ЗА ДЕЦА. Този продукт съдържа кръгла плоска батерия. Поглъщата батерия тип "копче" може да причини вътрешни химически изгаряния само за два часа и да доведе до смърт, причинена от химическите изгаряния и потенциално перфориране на хранопровода. Изхвърляйте използваните батерии незабавно и безопасно. Използвани батерии все още може да са опасни. Пазете нови и използвани батерии на място, недостъпно за деца. Ако мислите, че детето Ви може да е погълнало батерии или да ги е пъхнало в някоя от част от тялото си, незабавно потърсете медицинска помощ.

ИНФОРМАЦИЯ ЗА БЕЗОПАСНОСТ ОТНОСНО БАТЕРИИТЕ: Батериите са малки предмети. Смяната на батериите трябва да се извършва от възрастен. Следвайте диаграмата за полярност (+/-) в гнездото за батерии. Отстранявайте незабавно изхабените батерии от играчката. Изхвърляйте използваните батерии по правилен начин. При продължително съхранение изваждайте батериите. Трябва да се използва единствено батерии от същия или еквивалентен тип като препоръчания. НЕ изгаряйте използвани батерии. НЕ хвърляйте батерии в огън, тъй като може да избухнат или изтекат. НЕ смесвайте стари с нови батерии или различни типове батерии (т.е. алкални/стандартни/акумулаторни). Използването на акумулаторни батерии не се препоръчва поради възможно влошаване на работата. Акумулаторните батерии трябва да се зареждат само под надзора на възрастен. Заменяемите акумулаторни батерии трябва да се извадят от играчката, преди да бъдат заредени. НЕ зареждайте батерии, които не са акумулаторни. НЕ свързвайте накъсо захранващите клеми.

NAMESTITEV BATERIJ: 1. Z izvijačem odprite pokrovček predalčka za baterije. **2.** Morebitne rabljene baterije odstranite iz enote, tako da posamezne baterije privzdignete na eni strani. Baterij NE odstranjujte ali nameščajte z ostrim ali kovinskim orodjem. **3.** Pri nameščanju novih baterij upoštevajte pravilno polarnost (+/-), prikazano v predalčku za baterije. **4.** Znova trdno namestite pokrovček predalčka za baterije. **5.** Za pravilno recikliranje in/ali odlaganje baterij upoštevajte lokalne zakone in predpise.

⚠ **OPOZORILO:** BATERIJE JE TREBA HRANITI ZUNAJ DOSEGA OTROK. Ta izdelek vsebuje gumbasto celico ali okroglo ploščato baterijo. Zaradi zaužitja gumbaste celice ali okrogle ploščate baterije lahko že v dveh urah pride do kemičnih opeklin, te opekline in morebitne perforacije požiralnika pa lahko povzročijo smrt. Rabljene baterije takoj in varno odložite med odpadke. Rabljene baterije so lahko še vedno nevarne. Nove in rabljene baterije shranjujte zunaj dosega otrok. Če mislite, da je prišlo do zaužitja baterij ali pa se baterije nahajajo v katerem koli delu človeškega telesa, takoj poiščite zdravniško pomoč.

VARNOSTNE INFORMACIJE ZA BATERIJE: Baterije so majhni predmeti. Baterije morajo zamenjati odrasle osebe. Upoštevajte pravilno polarnost (+/-), prikazano v predalčku za baterije. Prazne baterije takoj odstranite iz igrače. Rabljene baterije pravilno odložite med odpadke. Baterije odstranite, če nameravate izdelek shraniti za dalj časa. Uporabljajte samo priporočene ali enakovredne vrste baterij. Rabljenih baterij NE sežigajte. Baterij NE odlagajte v ogenj, saj lahko eksplodirajo ali puščajo. Starih in novih baterij ali različnih vrst baterij (npr. alkalnih/običajnih/za ponovno polnjenje) NE uporabljajte hkrati. Zaradi možnega slabšega delovanja izdelka uporaba baterij za ponovno polnjenje ni priporočljiva. Polnjenje baterij za ponovno polnjenje mora biti vedno pod nadzorom odrasle osebe. Zamenljive baterije za ponovno polnjenje je treba pred polnjenjem odstraniti iz igrače. NE polnite baterij, ki niso zasnovane za ponovno polnjenje. NE povzročite kratkega stika na polih baterije.

PİLLERİ TAKMA 1. Pil kapağını tornavidayla açın. **2.** Kullanılmış piller varsa her bir pili ucundan tutarak üniteden çıkarın. Pilleri, keskin veya metal araçlar kullanarak ÇIKARMAYIN veya TAKMAYIN. **3.** Pil haznesinin içindeki polarite şemasında (+/-) gösterilen şekilde yeni pil takın. **4.** Pil kapağını sıkıca kapatın. **5.** Doğru geri dönüşüm ve/veya pillerin atılmasıyla ilgili yerel yasa ve düzenlemelere bakın.

⚠ **UYARI:** PİLLERİ ÇOCUKLARDAN UZAK TUTUN. Bu ürün Bozuk Para Tipi veya Düğme Pil içerir. Bozuk Para Tipi veya Düğme Piller, yutulması durumunda iki saat kadar kısa bir süre içinde kimyasal yanıklara ve yemek borusunda olası delinmeye yol açarak ölüme neden olabilir. Kullanılmış pilleri derhal güvenli bir şekilde atın. Kullanılmış piller tehlikeli olabilir. Yeni ve kullanılmış pilleri çocuklardan uzak tutun. Pilin yutulduğundan veya vücudun herhangi bir yerinde kaldığından şüpheleniyorsanız derhal tıbbi yardım alın.

PİL GÜVENLİK BİLGİLERİ: Piller küçük nesnelerdir. Piller yetişkinler tarafından değiştirilmelidir. Pil haznesindeki polarite (+/-) şemasını izleyin. Bitmiş pilleri oyuncaktan derhal çıkarın. Kullanılmış pilleri uygun bir şekilde atın. Uzun süreli saklama durumunda pilleri çıkarın. Sadece aynı veya eşdeğer türdeki pillerin kullanılması tavsiye edilir. Kullanılmış pilleri YAKMAYIN. Patlayabileceğinden veya akabileceğinden pilleri ATEŞE İMHA ETMEYİN. Eski ve yeni pilleri veya farklı türdeki (ör. alkalin/standart/şarj edilebilir) pilleri BİRLİKTE KULLANMAYIN. Olası performans düşüklüğüne neden oldukları için şarj edilebilir pillerin kullanılması önerilmez. Şarj edilebilir piller yalnızca yetişkin gözetiminde şarj edilmelidir. Değiştirilebilir ve şarj edilebilir piller, şarj edilmeden önce oyuncaktan çıkarılmalıdır (LiPo piller hariç). Şarj edilebilir olmayan pilleri ŞARJ ETMEYİN. Akım bağlantı uçlarına kısa devre YAPTIRMAYIN.

LET'S PLAY / COMMENT JOUER / JUEGA / SPIELEN / SPELEN COME GIOCARE / VAMOS BRINCAR / НАЧАЛО ИГРЫ / POBAWMY SIĘ PRŮBĚH HRY / HRA / A JÁTÉK MENETE / HAI SĂ NE JUCĂM / ΑΣ ΠΑΙΞΟΥΜΕ IGRAJMO / ДА ИГРАЕМ / ZAČNIMO Z IGRO / HAYDİ OYNAYALIM

1

START / DÉPART / INICIO / START / START / INIZIA PARTIDA / СТАРТ / START / START / START (ŠTART) / KEZDÉS START / ΕΚΚΙΝΗΣΗ / POČETAK / СТАРТ / ZAČNI / BAŞLANGIÇ

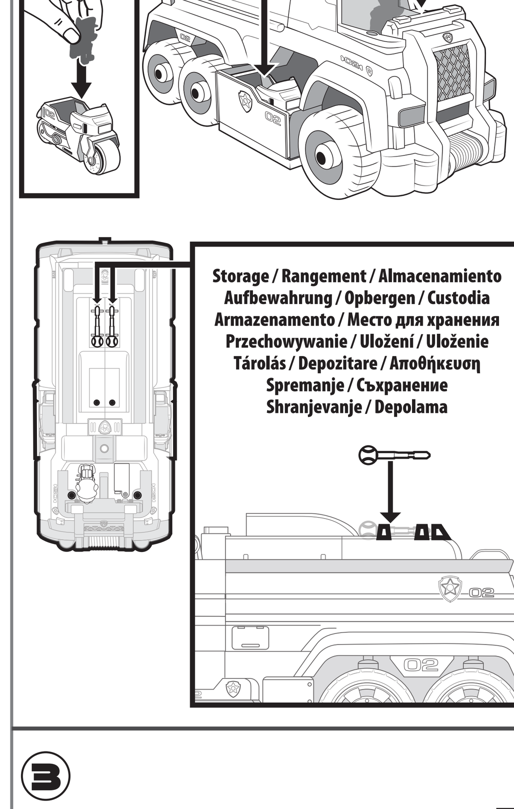

Storage / Rangement / Almacenamiento Aufbewahrung / Opbergen / Custodia Armazenamento / Место для хранения Przechowywanie / Uložení / Uloženie Tárolás / Depozitare / Αποθήκευση Spremanje / Съхранение Shranjevanje / Depolama

2

LIGHTS & SOUNDS / EFFETS SONORES ET LUMINEUX / LUCES Y SONIDOS BELEUCHTUNG UND TÖNE / LICHT & GELUID / LUCI E SUONI / LUZES E SONS СВЕТОВЫЕ И ЗВУКОВЫЕ ЭФФЕКТЫ / ŚWIATŁA I DŹWIĘKI / SVĚTLA A ZVUKY SVETLÁ A ZVUKY / FÉNYEK ÉS HANGOK / LUMINI ȘI SUNETE / ΦΩΤΑ ΚΑΙ ΗΧΟΙ SVJETLA I ZVUK / СВЕТЛИНИ И ЗВУЦИ / LUČKE IN ZVOKI / IŞIKLAR VE SESLER

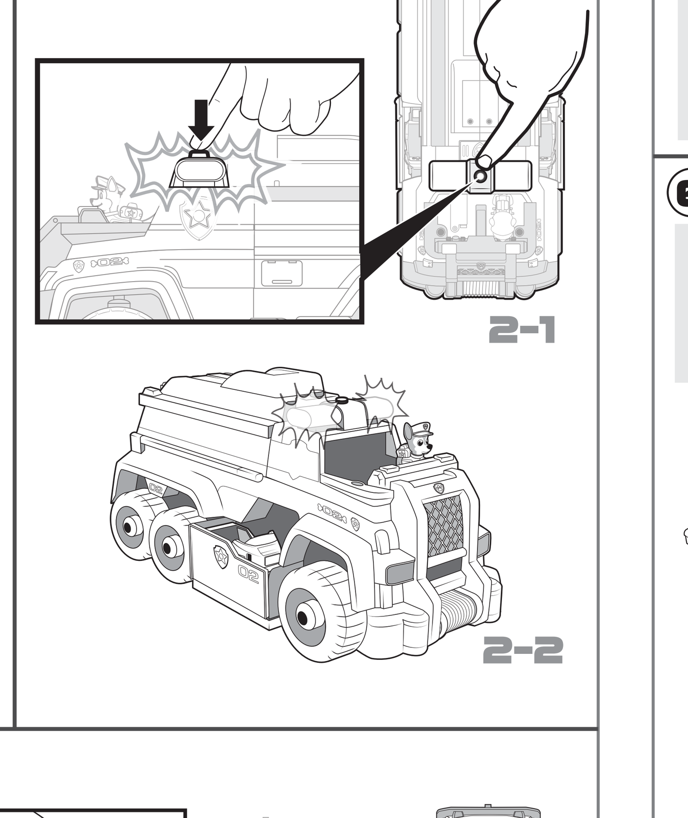

3

MOTORCYCLE LAUNCHER / LANCE-MOTOS LANZADOR DE MOTOCICLETAS MOTORRAD-ABSCHUSSVORRICHTUNG MOTORWERPER / PROPULSORE PER MOTOCICLETTA LANÇADORES DE MOTOCICLETA УСТРОЙСТВО ЗАПУСКА МОТОЦИКЛОВ WYRZUTNIA MOTOCYKLI / ODPALOVAČ MOTOREK ODPAĽOVAČ MOTOCYKLOV / MOTORKERÉKPÁR-INDÍTÓ LANSATOR MOTOCICLETĂ / ΕΚΤΟΞΕΥΤΗΡΑΣ ΜΟΤΟΣΥΚΛΕΤΑΣ ISPALJIVAČ MOTOCIKLA / МОТОЦИКЛЕТ ИЗСТРЕЛВАЧКА MEHANIZEM ZA IZSTRELITEV MOTORJA / MOTOSİKLET FIRLATICI

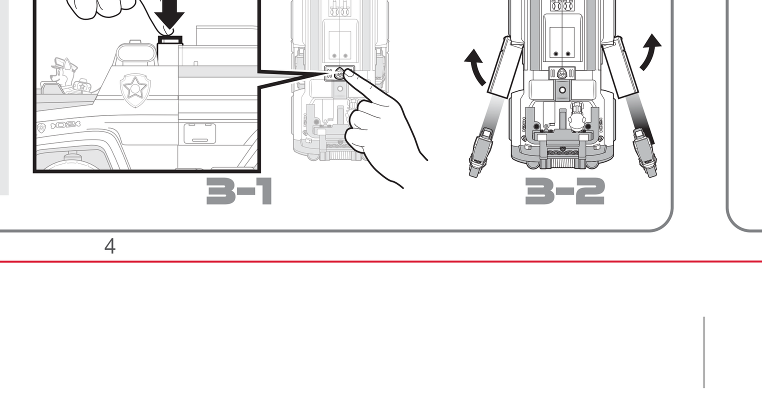

4

DEPLOY HELICOPTER / DÉPLOYER L'HÉLICOPTÈRE DESPLEGAR HELICÓPTERO / ABHEBEN DES HELIKOPTERS HELICOPTER ACTIVEREN / ATTIVA L'ELICOTTERO / ATIVAR HELICÓPTERO ЗАПУСТИ ВЕРТОЛЕТ / URUCHAMIANIE HELIKOPTERA VYPUŠTĚNÍ HELIKOPTÉRY / NASADENIE HELIKOPTÉRY HELIKOPTERINDÍTÓ / LANSARE ELICOPTER ΧΡΗΣΙΜΟΠΟΙΗΣΤΕ ΤΟ ΕΛΙΚΟΠΤΕΡΟ / POSTAVLJANJE HELIKOPTERA ВОЕНЕН ХЕЛИКОПТЕР / AKTIVIRAJ HELIKOPTER / HELİKOPTER KAPAĞI

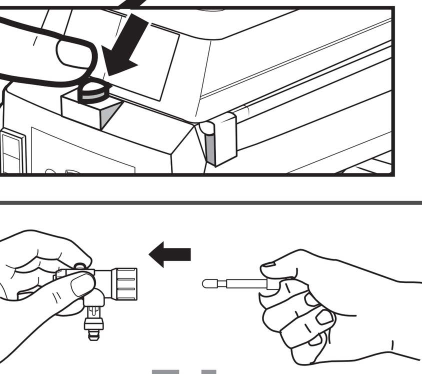

5

LAUNCHERS / PROJECTILES PROYECTILES / GESCHOSSE WERPERS / PROPULSORI / PROJÉTEIS СНАРЯДЫ / POCISKI / ODPALOVAČE ODPAĽOVAČE / LÖVEDÉKEK / PROIECTILE ΕΚΤΟΞΕΥΤΗΡΕΣ / ISPALJIVAČI / ИЗСТРЕЛВАЧКИ MEHANIZMI ZA IZSTRELITEV / FIRLATICILAR

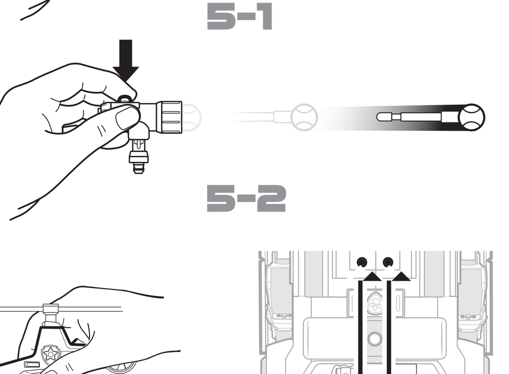

6

RESET / REMONTER / RESTABLECER ZURÜCKSETZEN / RESETTEN / RIPRISTINO RECARREGAR / ПЕРЕУСТАНОВКА / RESETOWANIE RESET / RESETOVANIE / VISSZAÁLLÍTÁS / RESETARE ΕΠΑΝΑΦΟΡΑ / PONOVNO POSTAVLJANJE НУЛИРАЙТЕ / PONASTAVI / SIFIRLAMA

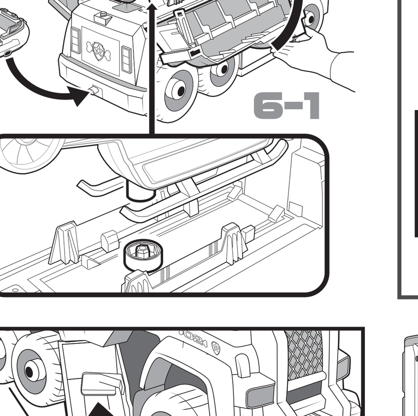

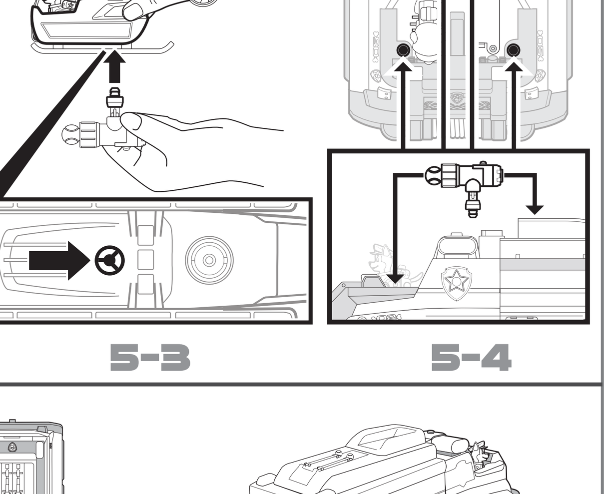

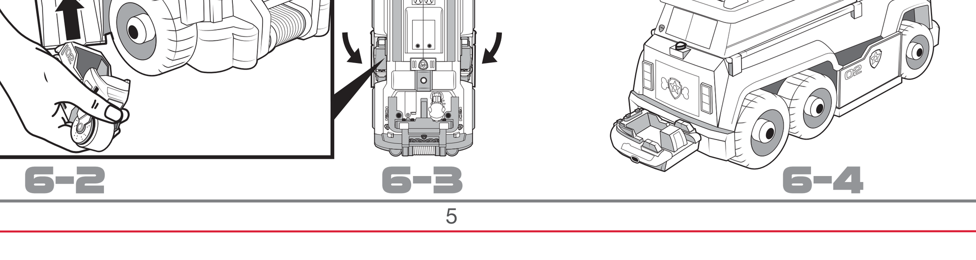

Requires 3 x 1.5V AG13 (LR44) button cell batteries (INCLUDED). Batteries or battery packs must be recycled or disposed of properly. When this product has reached the end of its useful life, it should not be disposed of with other household waste. The Waste Electrical and Electronic Equipment Regulations require it to be separately collected so that it can be treated using the best available recovery and recycling techniques. This will minimize the impact on the environment and human health from soil and water contamination by any hazardous substances, decrease the resources required to make new products and avoid using up landfill space. Please do your part by keeping this product out of the municipal waste stream! The "wheelie bin" symbol means that it should be collected as "waste electrical and electronic equipment". You can return an old product to your retailer when you buy a similar new one. For other options, please contact your local council.

Fonctionne avec 3 piles bouton AG13 (LR44) 1,5 V (FOURNIES). Les piles ou les batteries doivent être correctement recyclées ou éliminées. Lorsque ce produit arrive en fin de vie, il ne doit pas être jeté avec le reste des déchets ménagers. Conformément à la directive sur les Déchets des équipements électriques et électroniques (DEEE), il doit être collecté séparément afin d'être éliminé selon les meilleures techniques de récupération et de recyclage disponibles. Cette démarche réduit les risques de pollution du sol et des eaux, et permet ainsi de minimiser l'impact de toute substance nocive sur la santé et sur l'environnement. Cela diminue également la quantité de ressources nécessaires à la fabrication de nouveaux produits, et évite la saturation des sites d'enfouissement. Veuillez apporter votre contribution en ne jetant pas ce produit avec les déchets de votre commune. Le symbole de la « poubelle sur roues » signifie que ce produit doit faire l'objet d'une collecte respectant la directive sur les Déchets des équipements électriques et électroniques (DEEE). Vous pouvez également retourner les produits en fin de vie à votre détaillant lors de l'achat d'un produit similaire neuf. Pour plus d'informations, contactez votre commune.

Funciona con 3 pilas de botón AG13 (LR44) de 1,5 V (INCLUIDAS). Las pilas o las baterías deben ser recicladas o desechadas de manera apropiada. Cuando este producto alcance el final de su vida útil, no lo deseche como residuo doméstico. La normativa exige que se recoja de forma separada para que pueda tratarse con las mejores técnicas de recuperación y reciclaje disponibles. De esta forma, se minimizará el impacto que la contaminación del suelo y el agua causada por sustancias peligrosas tiene sobre el medio ambiente y la salud humana, se reducirán los recursos necesarios para fabricar nuevos productos y se evitará la saturación de los vertederos. ¡Colabore desechando este producto de forma adecuada! El símbolo del contenedor con ruedas significa que debería recogerse como residuo de aparatos eléctricos y electrónicos. Puede devolver un producto antiguo en su establecimiento habitual cuando adquiera un producto nuevo similar. Si desea obtener más información, consulte con las autoridades locales.

Benötigt 3 x 1,5-V-Knopfzellen (AG13/LR44, ENTHALTEN). Batterien oder Akkus müssen recycelt oder ordnungsgemäß entsorgt werden. Ist das Produkt nicht mehr zu gebrauchen, darf es nicht über den Hausmüll entsorgt werden. Die Elektroaltgeräteverordnung sieht vor, dass das Produkt separat entsorgt wird, damit es so weit wie möglich recycelt werden kann. Dadurch lässt sich die Menge an umwelt- und gesundheitsschädlichen Substanzen, die über den Boden und das Grundwasser in den menschlichen Nahrungskreislauf gelangen könnten, minimieren sowie die für die Herstellung neuer Produkte erforderlichen Ressourcen reduzieren und Platz auf Mülldeponien sparen. Leisten Sie bitte Ihren Beitrag dazu, indem Sie das Produkt nicht über den Hausmüll entsorgen. Das Mülltonnen-Symbol bedeutet, dass das Produkt gemäß den Vorschriften für Elektro- und Elektronikgeräte entsorgt werden muss. Alte Produkte können oft beim Kauf eines neuen, ähnlichen Produkts im Einzelhandel zurückgegeben werden. Weitere Entsorgungsmöglichkeiten erfragen Sie bitte bei Ihrer Gemeindeverwaltung.

Gebruikt 3 AG13 (LR44)-knoopcelbatterijen van 1,5 V (INBEGREPEN). Batterijen en accu's dienen op de juiste wijze te worden gerecycled of afgevoerd. Wanneer dit product het einde van zijn levensduur heeft bereikt, mag het niet samen met ander huishoudelijk afval worden weggegooid. Volgens de wet moet het product afzonderlijk worden ingezameld zodat het kan worden behandeld met de best beschikbare hergebruik- en recycletechnieken. Op deze manier wordt de invloed op het milieu en de menselijke gezondheid van grond- en watervervuiling door gevaarlijke stoffen geminimaliseerd, hoeven er minder bronnen te worden gebruikt om nieuwe producten te maken en raken stortplaatsen minder snel vol. Draag je steentje bij door dit product uit de gemeentelijke afvalstroom te houden. Het afvalcontainersymbool betekent dat het product moet worden ingezameld als elektrische en elektronische afvalapparatuur. Je kunt een oud product inruilen bij de detailhandelaar wanneer je een vergelijkbaar nieuw product koopt. Neem voor andere opties contact op met de gemeente.

Richiede 3 pile a bottone AG13 (LR44) da 1,5 V (INCLUSE). Le pile o le batterie devono essere riciclate o smaltite correttamente. Il simbolo del cassonetto barrato riportato sull'apparecchiatura indica che il prodotto alla fine della propria vita utile deve essere raccolto separatamente dagli altri rifiuti. L'utente dovrà, pertanto, conferire l'apparecchiatura integra dei componenti essenziali giunta a fine vita agli idonei centri di raccolta differenziata dei rifiuti elettronici ed elettrotecnici, oppure riconsegnarla al rivenditore al momento dell'acquisto di nuova apparecchiatura di tipo equivalente, in ragione di uno a uno. L'adeguata raccolta differenziata per l'avvio successivo dell'apparecchiatura dismessa al riciclaggio, al trattamento e allo smaltimento ambientale compatibile contribuisce ad evitare possibili effetti negativi sull'ambiente e sulla salute e favorisce il riciclo dei materiali di cui è composta l'apparecchiatura. Lo smaltimento abusivo del prodotto da parte dell'utente comporta l'applicazione delle sanzioni amministrative di cui al D.Lgs n.152/2006 (parte 4 art. 255).

Requer 3 baterias tipo botão AG13 (LR44) de 1,5 V (INCLUSAS). As pilhas ou baterias deverão ser recicladas ou eliminadas de forma adequada. Quando este produto alcançar o fim da sua vida útil não deverá ser eliminado junto dos resíduos domésticos. Por lei, deverá ser recolhido em separado para posterior tratamento usando as melhores técnicas de recuperação e reciclagem disponíveis. Desta forma, minimiza-se o impacto no ambiente e saúde humana da contaminação do solo e água por substâncias perigosas, diminui-se os recursos necessários para fabricar novos produtos e evita-se o esgotamento do espaço em aterros sanitários. Colabore mantendo este produto fora da rede de recolha de resíduos urbanos! O símbolo de "caixote de lixo móvel" significa que o produto deverá ser recolhido como "resíduo de equipamento elétrico e eletrônico". Procure um estabelecimento que faça a coleta seletiva de material. Para outras opções, entre em contato com o conselho municipal.

Для работы игрушки необходимы 3 миниатюрных элемента питания AG13 (LR44) с напряжением 1,5 В (ВХОДЯТ В КОМПЛЕКТ). Элементы питания и комплекты элементов питания необходимо утилизировать надлежащим образом. По окончании срока эксплуатации не выбрасывайте игрушку вместе с бытовыми отходами. Согласно закону об утилизации электрических и электронных устройств, ее необходимо утилизировать отдельным способом, с использованием наиболее подходящих технологий утилизации и переработки. Это позволит снизить негативные последствия для окружающей среды и здоровья человека, уменьшит загрязнение почвы и воды опасными веществами, а также снизит количество ресурсов, необходимых для производства новых игрушек и сократит объем мусора на городских свалках. Внесите свой вклад, сохраняя город чистым. Значок с изображением перечеркнутой корзины означает, что игрушку следует утилизировать согласно закону об утилизации электрических и электронных устройств. При покупке новой игрушки вы можете вернуть старую в магазин. Чтобы узнать о других возможных вариантах утилизации, обратитесь в местную перерабатывающую организацию.

Wymagane są 3 baterie pastylkowe AG13 (LR44) 1,5 V (DOŁĄCZONE). Baterie lub zestawy baterii należy poddać recyklingowi lub zutylizować zgodnie z zaleceniami. Gdy skończy się okres użytkowania produktu, nie należy go utylizować wraz z odpadami domowymi. Zgodnie z wymogami dot. zużytego sprzętu elektrotechnicznego i elektronicznego (WEEE) produkt należy zbierać osobno w celu przetworzenia go z użyciem najlepszych dostępnych metod odzysku i recyklingu. Zmniejszy to negatywny wpływ na środowisko naturalne i ludzkie zdrowie poprzez zmniejszenie skażenia gleby i wód niebezpiecznymi substancjami, ograniczy ilość zasobów potrzebnych do produkcji nowych urządzeń i nie spowoduje zwiększenia przestrzeni składowania odpadów. Zadbaj o środowisko naturalne i nie usuwaj tego produktu wraz z niesortowanymi odpadami komunalnymi! Symbol przedstawiający przekreślony „kosz na śmieci na kółkach" oznacza, że produkt należy przekazywać do punktów zbiórki „zużytego sprzętu elektrycznego i elektronicznego". Zużyte urządzenie można przekazać sprzedawcy przy zakupie nowego produktu tego typu. Informacje o innych opcjach można uzyskać od przedstawiciela lokalnych władz.

Vyžaduje 3 knoflíkové baterie typu AG13 (LR44) 1,5 V (SOUČÁSTÍ BALENÍ). Baterie nebo bateriové moduly je nutné řádně recyklovat nebo zlikvidovat. Po dosažení konce užitečné životnosti by tento produkt neměl likvidovat společně s běžným odpadem z domácnosti. Směrnice o odpadních elektrických a elektronických zařízeních (OEEZ) vyžaduje jeho oddělený sběr, aby ho bylo možné zpracovat podle nejlepších dostupných technik obnovy a recyklace. Tím se sníží dopad na životní prostředí a lidské zdraví způsobený znečištěním půdy a vody nebezpečnými látkami, sníží se množství zdrojů potřebných na výrobu nových produktů a zmenší se objem odpadu. Zajistěte, aby se tento produkt nedostal do komunálního odpadu! Symbol „popelnice" znamená, že by se měl produkt likvidovat jako „elektrický a elektronický odpad". Starý produkt můžete vrátit v prodejně, kde budete kupovat nový podobný produkt. Další možnosti vám sdělí místní úřady.

Vyžaduje 3 gombíkové batérie typu AG13 (LR44) 1,5 V (SÚ SÚČASŤOU BALENIA). Batérie alebo súpravy batérií sa musia správne recyklovať alebo zlikvidovať. Keď tento produkt dosiahne koniec svojej životnosti, nemal by sa likvidovať s iným odpadom z domácnosti. Predpisy o odpade z elektrických a elektronických zariadení vyžadujú, aby sa zbieral oddelene, aby sa mohol spracovať pomocou najlepších techník zhodnocovania a recyklácie. Minimalizuje sa tým vplyv na životné prostredie a zdravie ľudí spôsobený kontamináciou pôdy a vody akýmikoľvek nebezpečnými látkami, zníži sa tým množstvo zdrojov potrebných na výrobu nových produktov a ušetrí sa tým priestor v skládkach. Prispejte k ochrane životného prostredia tým, že tento produkt nebudete likvidovať s komunálnym odpadom! Symbol „smetného koša na kolieskach" znamená, že produkt sa má likvidovať ako „odpad z elektrických a elektronických zariadení". Starý produkt môžete vrátiť maloobchodnému predajcovi, keď si kúpite podobný nový. Informácie o ďalších možnostiach vám poskytne miestny orgán samosprávy.

3 db 1,5 V-os AG13 (LR44) típusú gombelem szükséges hozzá (TARTOZÉK). Az elemeket vagy elemcsomagokat megfelelően újra kell hasznosítani vagy ártalmatlanítani kell. Ha a termék elérte a hasznos élettartama végét, ne dobja ki más háztartási hulladékkal. Az elektromos és elektronikus berendezések hulladékairól szóló rendelkezések előírják az elkülönített gyűjtését, így a kezelésük a legjobb helyreállítási és újrahasznosítási technikákkal történik. Ezzel minimalizálhatók a lehetséges veszélyes anyagok talaj- és vízszennyezés során a környezetre és az emberi egészségre gyakorolt hatása, valamint csökken az új termékek gyártásához szükséges erőforrások mennyisége, illetve elkerülhetővé válik a hulladéklerakó helyek igénybe vétele. Kérjük, óvja környezetét, és kerülje a termék kommunális hulladékgyűjtőbe történő helyezését! A „kerekes kuka" szimbólum azt jelenti, hogy a begyűjtésekor ugyanúgy kell kezelni, mint az „elektromos és elektronikus berendezéseket". Hasonló új termék vásárlásakor a régi terméket átadhatja a kereskedőnek. További lehetőségekért forduljon a helyi önkormányzathoz.

Necesită 3 baterii rotunde de tip „nasture" AG13 (LR44) de 1,5 V (INCLUSE). Bateriile sau pachetele de baterii trebuie să fie reciclate sau eliminate în mod corespunzător. Când acest produs a ajuns la sfârșitul duratei sale de viață, acesta nu trebuie aruncat împreună cu deșeurile menajere. Reglementările privind deșeurile de echipamente electrice și electronice impun colectarea separată a acestora astfel încât să poată fi tratate cu cele mai bune tehnici de recuperare și reciclare disponibile. Astfel se va reduce la minim impactul asupra mediului și sănătății oamenilor, prin contaminarea solului și apei cu substanțe periculoase, se vor reduce resursele necesare pentru producerea noilor produse și se va evita ocuparea de spațiu în groapa de gunoi. Vă rugăm să vă faceți datoria civică nearuncând acest produs împreună cu deșeurile menajere! Simbolul „coșului de gunoi cu roți" indică faptul că acest produs ar trebui să fie colectat ca „deșeu de echipamente electrice și electronice". Puteți returna un produs vechi la magazin atunci când cumpărați unul nou similar. Pentru alte opțiuni, vă rugăm să contactați consiliul local.

Απαιτεί 3 μπαταρίες τύπου κουμπιού 1,5 V AG13 (LR44) (ΠΕΡΙΛΑΜΒΑΝΟΝΤΑΙ). Οι μπαταρίες και τα πακέτα μπαταριών πρέπει να ανακυκλώνονται ή να απορρίπτονται σύμφωνα με τους κανονισμούς. Όταν το προϊόν φτάσει στο τέλος της ζωής του, δεν πρέπει να απορριφθεί μαζί με τα υπόλοιπα οικιακά απορρίμματα. Σύμφωνα με τους κανονισμούς για τα Απόβλητα Ηλεκτρικού και Ηλεκτρονικού Εξοπλισμού, το προϊόν πρέπει να συλλεχθεί ξεχωριστά, ώστε η διαχείριση του να πραγματοποιηθεί με τις βέλτιστες διαθέσιμες τεχνικές περισυλλογής και ανακύκλωσης. Η διαδικασία αυτή ελαχιστοποιεί τον αντίκτυπο που προκαλείται στο περιβάλλον και στην ανθρώπινη υγεία από τη μόλυνση του εδάφους και των υδάτων από επικίνδυνες ουσίες, μειώνει τους πόρους που απαιτούνται για την κατασκευή νέων προϊόντων και περιορίζει το χώρο που καταλαμβάνεται στους χώρους υγειονομικής ταφής απορριμμάτων. Λάβετε κι εσείς μέρος στην προσπάθεια, κρατώντας το προϊόν εκτός της διαδικασίας αποκομιδής του Δήμου σας! Το σύμβολο του κάδου με τα ροδάκια σημαίνει ότι το προϊόν θα πρέπει να συλλεχθεί ως "απόβλητο ηλεκτρικού και ηλεκτρονικού εξοπλισμού". Μπορείτε να επιστρέψετε ένα παλιό προϊόν στο κατάστημα όταν αγοράζετε ένα καινούριο. Για τις υπόλοιπες επιλογές που έχετε στη διάθεσή σας, επικοινωνήστε με τους φορείς της περιοχής σας.

Potrebne su 3 AG13 (LR44) gumbaste baterije od 1,5 V (ISPORUČUJU SE U PAKETU). Baterije i paketi baterija moraju se reciklirati ili odložiti na pravilan način. Kad proizvodu istekne rok trajanja, ne smije se odložiti s ostalim kućanskim otpadom. U skladu s Propisima o otpadnoj električnoj i elektroničkoj opremi proizvod se mora zasebno odložiti kako bi se mogao obraditi putem najboljih tehnika za oporabu i recikliranje. To će smanjiti štetan utjecaj na okoliš i zdravlje ljudi putem zagađenja tla i vode bilo kakvim opasnim tvarima, resurse potrebne za izradu novih proizvoda i prostor potreban za odlaganje proizvoda na smetlište. Dajte svoj doprinos i nemojte dopustiti da ovaj proizvod završi u komunalnom otpadu. Simbol kante za smeće znači da se proizvod treba prikupiti kao „otpadna električna i elektronička oprema". Stari proizvod možete vratiti trgovcu pri kupovini sličnog novog proizvoda. Informacije o ostalim mogućnostima zatražite od lokalne uprave.

Изисква 3 x 1,5 V AG13 (LR44) кръгли плоски батерии (ВКЛЮЧЕНИ). Батериите или комплектите батерии трябва да се рециклират или изхвърлят по правилен начин. Когато този продукт достигне края на експлоатационния си живот, той не трябва да се изхвърля с останалия битов отпадък. Разпоредбите относно отпадъците от електрическо и електронно оборудване изискват той да бъде събиран отделно, за да може да бъде обработван чрез най-добрите налични техники за възстановяване и рециклиране. Това ще минимизира въздействията върху околната среда и човешкото здраве от замърсяването на почвите и водите с опасни вещества, ще намали ресурсите, необходими за производството на нови продукти, и ще избегне запълването на мястото в сметищата. Моля, свършете необходимото, като не позволите на този продукт да попадне в общинския поток от отпадъци! Символът на "кошче с колелца" означава, че той трябва да бъде събран като "отпадък от електрическо и електронно оборудване". Можете да върнете стар продукт на търговеца на дребно, когато закупите подобен нов продукт. За други възможности се свържете с местните власти.

Zahtevane baterije: 3 x 1,5 V AG13 (LR44), gumbaste celice (PRILOŽENO). Baterije ali baterijske sklope je treba ustrezno reciklirati ali odložiti med odpadke. Ko ta izdelek doseže konec svoje dobe koristnosti, se ne sme odložiti med druge gospodinjske odpadke. V skladu s predpisi o ravnanju z odpadno električno in elektronsko opremo je treba izdelek zbrati ločeno, da se lahko obdela z najboljšimi tehnikami predelave in recikliranja, ki so na voljo. S tem se bo zmanjšal vpliv na okolje in zdravje ljudi zaradi onesnaževanja tal in vode z nevarnimi snovmi, zmanjšala potreba po virih, potrebnih za proizvodnjo novih izdelkov, in preprečila dodatna obremenitev odlagališč. Prispevajte svoj del, tako da tega izdelka ne odlagate med komunalne odpadke. Znak s smetnjakom na kolesih pomeni, da je treba izdelek odložiti kot "odpadno električno in elektronsko opremo". Ob nakupu novega podobnega izdelka lahko starega vrnete trgovcu. Za druge možnosti se obrnite na lokalno skupnost.

3 adet 1,5 V AG13 (LR44) pil ile kullanılır (İÇİNDE). Pil ve pil paketleri geri dönüştürülmeli veya doğru bir şekilde atılmalıdır. Bu ürün, kullanım süresinin sonuna geldiğinde diğer günlük ev atıklarıyla birlikte çöpe atılmamalıdır. Atık Elektrikli ve Elektronik Cihaz Yönergeleri, bu cihazın en uygun şekilde yeniden değerlendirilmesi ve geri dönüşüm yöntemleri uygulanabilmesi için ayrı bir şekilde toplanmasını öngörür. Böylece, zararlı maddelerin toprak ve su kirliliğine yol açmasıyla çevreye ve insan sağlığına olan etkisi minimuma iner, yeni ürünler üretmek için gereken kaynak miktarı azalır ve çöp alanlarının boş yere dolması önlenir. Lütfen bu ürünün belediye atık koluna dahil olmasını engelleyerek çevre temizliğine katkıda bulunun. "Tekerlekli çöp kutusu" simgesi, bir ürünün "elektrikli ve elektronik cihaz çöpü" olarak toplanması gerektiği anlamına gelir. Benzeri yeni bir ürün alırken, eski ürününüzü perakende satıcınıza geri götürebilirsiniz. Diğer seçenekler için belediye meclisinizle iletişime geçin.

⚠ **WARNING:** A very small percentage of individuals may experience epileptic seizures when exposed to certain light patterns or flashing lights. Such persons could risk seizure while viewing the lights from this product. This may occur even if there has been no previous medical problems or experience of epilepsy. If you or a member of your family has even shown epileptic symptoms when exposed to flickering lights, you should consult with your doctor before this or any similar products. If you experience any of the following symptoms, while playing with the toy – dizziness, altered vision, eye or muscle twitches, loss of awareness, disorientation, any involuntary movement, or convulsions - IMMEDIATELY discontinue and consult with your doctor before resuming play.

⚠ **ATTENTION !** Un très petit pourcentage de personnes sont susceptibles de faire une crise d'épilepsie lorsqu'elles sont exposées à certains effets lumineux ou certaines lumières clignotantes. Les lumières de ce produit peuvent provoquer ce genre de réaction, même chez des personnes n'ayant jamais souffert d'épilepsie ou d'autres problèmes de santé. Si vous ou l'un des membres de votre famille avez des antécédents de symptômes d'épilepsie provoqués par des lumières clignotantes, consultez votre médecin avant d'utiliser ce produit ou tout autre produit similaire. Cessez IMMÉDIATEMENT d'utiliser le jouet et consultez votre médecin avant de recommencer à jouer si vous ressentez l'un des symptômes suivants : vertiges, troubles de la vision, contractions des paupières ou des muscles, perte de conscience, désorientation, mouvements involontaires ou convulsions.

⚠ **ADVERTENCIA:** Un porcentaje muy reducido de personas puede sufrir ataques epilépticos al exponerse a determinados patrones o luces intermitentes. Estas personas podrían sufrir un ataque al ver las luces de este producto. Esto puede ocurrir aunque no haya experimentado epilepsia ni otros problemas médicos previamente. Si usted o un miembro de su familia ha mostrado alguna vez síntomas de epilepsia debido a la exposición a luces parpadeantes, debe consultar a un médico antes de usar este juguete o productos similares. Deténgase INMEDIATAMENTE si experimenta alguno de los siguientes síntomas al utilizar el juguete y consulte a su médico antes de continuar: mareos, alteración de la visión, espasmos musculares u oculares, pérdida de la consciencia, desorientación, movimientos involuntarios o convulsiones.

⚠ **ACHTUNG:** Bei vereinzelten Personen kann es zu epileptischen Anfällen kommen, wenn sie bestimmten Lichtfrequenzen oder Blitzlichtern ausgesetzt sind. Für diese Personen kann beim Betrachten der zu diesem Produkt gehörenden Lichter das Risiko eines Anfalls bestehen. Dies kann auch dann geschehen, wenn bisher keine medizinischen Probleme oder Epilepsien aufgetreten sind. Falls bei Ihnen oder einem Ihrer Familienmitglieder unter Einwirkung von Blitzlichtern bereits epileptische Symptome aufgetreten sind, wenden Sie sich bitte vor der Verwendung dieses Produkts oder ähnlicher Artikel an Ihren Arzt. Wenn beim Spielen mit dem Spielzeug eines der folgenden Symptome auftritt: Schwindel, veränderte Sicht, Augen- oder Muskelzuckungen, Bewusstseinsverlust, Verwirrung, unwillkürliche Bewegungen oder Zuckungen – SOFORT das Spielen unterbrechen und einen Arzt konsultieren, bevor die Verwendung fortgesetzt wird.

⚠ **WAARSCHUWING:** een zeer klein percentage individuen kan epileptische aanvallen krijgen bij blootstelling aan bepaalde patronen of knipperend licht. Het licht op dit product kan bij dergelijke personen mogelijk een aanval veroorzaken. Dit kan zelfs gebeuren zonder eerdere medische problemen of epilepsieaanvallen. Als jij of een lid van je familie ooit last heeft gehad van epileptische symptomen bij blootstelling aan knipperend licht, moet je je arts raadplegen voordat je dit of een ander soortgelijk product gebruikt. Als je tijdens het spelen met het speelgoed symptomen van duizeligheid, verminderd zicht, kramp in spieren/ogen, bewustzijnsverlies, verwardheid, onwillekeurige bewegingen of stuiptrekkingen ervaart, stop dan onmiddellijk en neem contact op met je arts voordat je verder speelt.

⚠ **AVVERTENZA:** una percentuale molto ridotta di individui potrebbe essere soggetta a crisi epilettiche se esposta ad alcune luci o a luci lampeggianti. Tali individui potrebbero manifestare crisi epilettiche mentre guardano le luci emesse da questo prodotto. Ciò può verificarsi anche in assenza di precedenti problemi di salute o crisi epilettiche. Se tu o un membro della famiglia presentate sintomi epilettici quando esposti a luci intermittenti, è consigliabile consultare il medico prima di utilizzare questo prodotto o altri similari. Se si sperimenta uno dei seguenti sintomi mentre si utilizza il giocattolo, quali stordimento, alterazioni della vista, contrazioni oculari o muscolari, perdita di coscienza, disorientamento, qualsiasi tipo di movimento involontario o convulsioni, interrompere IMMEDIATAMENTE l'uso e consultare il proprio medico prima di ricominciare a utilizzare il prodotto.

⚠ **ATENÇÃO:** uma porcentagem muito pequena de indivíduos pode apresentar convulsões epilépticas quando expostos a determinados padrões de luz ou luzes piscando. Essas pessoas podem correr o risco de ter convulsões enquanto visualizam as luzes deste produto. Isso pode ocorrer mesmo se não houver problemas médicos prévios ou episódios de epilepsia. Se você ou um membro de sua família tenha apresentado sintomas epilépticos quando exposto a luzes piscando, consulte seu médico antes de usar este ou outros produtos similares. Se sentir algum dos seguintes sintomas ao usar o brinquedo (tontura, visão alterada, contrações musculares ou oculares, perda de consciência, desorientação, qualquer movimento involuntário ou convulsões) pare IMEDIATAMENTE e consulte seu médico antes de retomar o uso do brinquedo.

⚠ **ПРЕДУПРЕЖДЕНИЕ!** Очень небольшой процент людей может испытывать приступы эпилептических припадков при воздействии определенного освещения или мигающих огней. Свечение данного продукта может вызвать припадок у таких людей. Это может произойти даже в том случае, если ранее не было выявлено заболеваний или эпилепсии. Если у вас или членов вашей семьи обнаружились симптомы эпилепсии при воздействии мерцающих огней, следует проконсультироваться с врачом, прежде чем использовать этот продукт или подобные ему. Если при взаимодействии с игрушкой у вас возникли какие-либо из следующих симптомов: головокружение, нарушение зрительного восприятия, подергивание глаз, мышечная судорога, дезориентация, непроизвольные движения или судороги, НЕМЕДЛЕННО прекратите использование игрушки и проконсультируйтесь с врачом, прежде чем использовать игрушку.

⚠ **OSTRZEŻENIE:** U pojedynczych osób migające efekty lub wzorce świetlne mogą wywołać ataki epilepsji. Takie osoby podczas patrzenia na światła emitowane przez produkt narażają się na doznanie ataku. Może on wystąpić, nawet jeśli wcześniej nie pojawiały się żadne problemy zdrowotne. Jeśli u Ciebie lub członka Twojej rodziny kiedykolwiek pojawiły się objawy epilepsji w przypadku ekspozycji na migające światła, skonsultuj się z lekarzem przed rozpoczęciem korzystania z produktu. Jeżeli w czasie zabawy produktem wystąpił u Ciebie którykolwiek z wymienionych symptomów, NATYCHMIAST przerwij zabawę i skonsultuj się z lekarzem. Symptomy: zawroty głowy, podwójne widzenie, drgania mięśni lub oczu, utrata przytomności, dezorientacja, niekontrolowane odruchy lub drgawki.

⚠ **UPOZORNĚNÍ:** Velmi malé procento lidí může být v důsledku působení určitých světelných vzorců či blikajících světel postiženo epileptickými záchvaty. Těmto osobám při pohledu na světla vycházející z tohoto produktu hrozí záchvat. Může k němu dojít i bez předchozích zdravotních obtíží nebo epileptických projevů. Jestliže se u vás nebo člena vaší rodiny ve spojitosti s blikajícími světly již někdy projevily příznaky epilepsie, před koupí tohoto či podobného produktu byste se měli poradit s lékařem. Projeví-li se u vás při hře s touto hračkou některé z následujících příznaků – závrať, pozměněné vidění, oční či svalový tres, ztráta vědomí, dezorientace, mimovolní pohyby či křeče – OKAMŽITĚ s ní přestaňte hrát a před další hrou se poraďte s lékařem.

⚠ **UPOZORNENIE:** Veľmi malé percento jedincov môže mať pri vystavení určitým svetelným vzorom alebo blikajúcim svetlám epileptické záchvaty. Takéto osoby by mohli riskovať záchvat pri pozeraní na svetlá z tohto produktu. Môže sa to vyskytnúť aj vtedy, ak nedošlo k žiadnym predchádzajúcim zdravotným problémom alebo udalostiam epilepsie. Ak ste vy alebo váš rodinný príslušník mali epileptické príznaky pri vystavení blikajúcim svetlám, pred použitím tohto alebo podobných produktov by ste sa mali poradiť so svojím lekárom. Ak sa počas hry s hračkou vyskytne niektorý z nasledujúcich príznakov – závrat, zmenené videnie, mikrutie očí alebo svalov, strata vedomia, dezorientácia, akýkoľvek nechcený pohyb alebo kŕče – OKAMŽITE prerušte hru a pred pokračovaním v hre sa poraďte so svojím lekárom.

⚠ **FIGYELMEZTETÉS:** Bizonyos fényeffektusok vagy villogó fények az emberek viszonylag kis százalékánál epilepsziás rohamot idézhetnek elő. Ezen személyeknél a termék fényeit nézve roham alakulhat ki. Ez abban az esetben is előfordulhat, ha az adott személynél orvosi probléma nem áll fenn, illetve korábban nem volt epilepsziás rohama. Amennyiben a villódzó fények hatására Ön vagy egyik családtagja epilepsziás tüneteket mutat, a jelen termék vagy más hasonló termék használata előtt kérje ki kezelőorvosa véleményét. Amennyiben a játék használata közben az alábbi tünetek tapasztalja – szédülés, látászavar, szem- vagy izomrángás, eszméletvesztés, tájékozódási zavar, bármilyen akaratlan mozgás vagy remegés –, AZONNAL függessze fel a termék használatát, és a játék folytatása előtt kérje ki kezelőorvosa véleményét.

⚠ **AVERTISMENT:** Un procent foarte mic de persoane pot suferi crize de epilepsie atunci când sunt expuse la anumite tipare luminoase sau la lumini intermitente. Aceste persoane ar putea fi expuse riscului producerii unei crize atunci când privesc luminile emise de acest produs. Acest lucru se poate întâmpla chiar dacă nu au existat anterior probleme medicale sau crize de epilepsie. Dacă voi sau membrii familiei voastre ați prezentat vreodată simptome de epilepsie la expunerea la lumini intermitente, trebuie să consultați medicul înainte de a folosi acest produs sau orice produse similare. Dacă prezentați oricare dintre următoarele simptome în timp ce vă jucați cu jucăria – amețeală, probleme de vedere, spasme oculare sau musculare, pierderea cunoștinței, dezorientare, orice mișcare involuntară sau convulsii – opriți-vă IMEDIAT și consultați medicul înainte de a relua joaca.

⚠ **ΠΡΟΕΙΔΟΠΟΙΗΣΗ:** Ένα πολύ μικρό ποσοστό ατόμων μπορεί να παρουσιάσουν επιληπτικές κρίσεις όταν εκτεθούν σε συγκεκριμένα μοτίβα φωτός ή φώτα που αναβοσβήνουν. Αυτά τα άτομα κινδυνεύουν να αντιμετωπίσουν κρίση όταν κοιτούν τα φώτα από αυτό το προϊόν. Αυτό μπορεί να συμβεί ακόμα κι αν δεν υπήρχαν στο παρελθόν ιατρικά προβλήματα ή κάποια επιληπτική εμπειρία. Αν εσείς ή ένα μέλος της οικογένειάς σας έχετε παρουσιάσει επιληπτικά συμπτώματα κατά την έκθεση σας σε αναλάμποντα φώτα, θα πρέπει να απευθυνθείτε στο γιατρό σας προτού χρησιμοποιήσετε αυτό ή οποιοδήποτε παρόμοιο προϊόν. Αν αντιμετωπίσετε οποιοδήποτε από τα παρακάτω συμπτώματα, ενώ παίζετε με το παιχνίδι, όπως ζάλη, αλλοιωμένη όραση, οφθαλμικούς ή μυϊκούς σπασμούς, απώλεια συνείδησης, αποπροσανατολισμό, οποιαδήποτε ακούσια κίνηση ή σπασμούς - διακόψτε ΑΜΕΣΩΣ τη χρήση και συμβουλευτείτε το γιατρό σας προτού συνεχίσετε το παιχνίδι.

⚠ **UPOZORENJE:** Izlaganje određenim svjetlećim uzorcima ili treperavim svjetlima može izazvati epileptički napadaj kod manjeg broja osoba. Svjetla na ovom proizvodu mogu uzrokovati napadaj kod takvih osoba. Do napadaja može doći čak i ako osoba ranije nije imala zdravstvene probleme ili epizode epilepsije. Ako ste imali simptome epilepsije pri izlaganju treperavim svjetlima ili je to slučaj s nekim iz vaše obitelji, trebali biste se prije upotrebe ovog ili sličnih proizvoda posavjetovati s liječnikom. Ako pri igri s ovom igračkom iskusite bilo koji od sljedećih simptoma, ODMAH prekinite igru i posavjetujte se s liječnikom prije no što nastavite s igrom: vrtoglavica, promjene u vidu, trzaji oka ili mišića, gubitak svijesti, dezorijentiranost, bilo kakvi nevoljni pokreti ili konvulzije.

⚠ **ВНИМАНИЕ:** Много малък процент лица могат да получат епилептични припадъци при излагане на определени светлинни отражения или пробляскващи светлини. Такива лица могат да се изложат на риск от получаване на пристъп, когато наблюдават светлините, излъчвани от този продукт. Това може да се случи дори ако този човек не е страдал от здравословни проблеми или не е получавал епилептични пристъпи. Ако Вие или член на Вашето семейство сте показвали дори само симптоми на епилепсия, когато сте били изложени на примигващи светлини, трябва да се консултирате с Вашия лекар, преди да използвате този или подобен на него продукт. Ако изпитате някой от следните симптоми, докато играете с играчката – замаяност, променено зрение, очни и мускулни спазми, загуба на съзнание, дезориентация, неволни движения или конвулсии – НЕЗАБАВНО преустановете употребата и се консултирайте с Вашия лекар, преди да подновите играта.

⚠ **OPOZORILO:** Pri zelo majhnem odstotku oseb lahko izpostavljenost določenim vzorcem luči ali utripajočim lučkam povzroči epileptične napade. Pri takšnih osebah obstaja tveganje, da gledanje v lučke tega izdelka, povzroči napade. Do tega lahko pride tudi brez predhodnih zdravstvenih težav ali epileptičnih napadov. Če so se pri vas ali vaših družinskih članih pojavili simptomi epilepsije pri izpostavljenosti utripajočim lučem, se morate posvetovati s svojim zdravnikom pred uporabo tega ali podobnega izdelka. Če se vam med igranjem z igračko pojavijo kateri od naslednjih simptomov – omotica, sprememba vida, trzanje oči ali mišic, izguba zavesti, dezorientiranost, kakršno koli nehoteno gibanje ali krči – TAKOJ prekinite z igro in se posvetujte s svojim zdravnikom, preden nadaljujete z igro.

⚠ **UYARI:** Çok az sayıda kişi belirli ışık düzenlerine veya yanıp sönen ışıklara maruz kaldığında epilepsi nöbetleri geçirebilir. Bu kişiler, bu ürünün ışıklarına bakarken nöbet geçirme riskiyle karşılaşabilir. Bu durum, daha önce herhangi bir tıbbi sorun veya epilepsi deneyimi yaşanmamış olsa bile meydana gelebilir. Siz veya ailenizin bir üyesi, titreşen ışıklara maruz kaldığında epilepsi belirtileri gösterdiyse bu veya benzer ürünleri kullanmadan önce doktorunuza danışmalısınız. Oyuncakla oynarken baş dönmesi, görüşte bozulma, göz veya kas seğirmesi, bilinç kaybı, yönelim bozukluğu, istemsiz hareket veya kasılmalar gibi belirtilerden herhangi biriyle karşılaşırsanız HEMEN oynamayı bırakın ve oynamaya devam etmeden önce doktorunuza danışın.

Retain this information, addresses and phone numbers for future reference. Conserver les informations, adresses et numéros de téléphone pour consultation ultérieure. Conserve toda la información, las direcciones y los números de teléfono para futuras referencias. Alle Informationen, Adressen und Telefonnummern bitte für mögliche Rückfragen aufbewahren. Bewaar deze informatie, adressen en telefoonnummers voor toekomstig gebruik. Conservare informazioni, indirizzi e numeri di telefono per riferimento futuro. Guarde todos os endereços, números de telefone e demais informações para consulta e referência. Запишите указанные на упаковке адреса и номера телефонов, чтобы у вас была возможность связаться с нами. Рекомендуется присмотр взрослых. Изготовитель: Спин Мастер Лтд., 225 Кинг Стрит Вест, Торонто, ОН M5B 3M2 Канада ✆18006228339 Zachować niniejsze informacje, adresy i numery telefonów na wypadek, gdyby były potrzebne w przyszłości. Uložte si tyto informace, adresy a telefonní čísla pro budoucí použití. Tieto informácie, adresy a telefónne čísla si uchovajte na ďalšie použitie. A tudnivalókat, a címet és a telefonszámot őrizze meg későbbi használatra. Păstrați aceste informații, adresele și numerele de telefon pentru consultare ulterioară. Διατηρήστε αυτές τις πληροφορίες, τις διευθύνσεις και τους αριθμούς τηλεφώνου για μελλοντική αναφορά. Spremite ove informacije, adrese i brojeve telefona za buduće potrebe. Запазете тази информация, адресите и телефонните номера за бъдеща справка. Shranite te informacije, naslove in telefonske številke, ker jih boste morda potrebovali v prihodnosti. Bu bilgileri, adresi ve telefon numaralarını daha sonra kullanmak üzere saklayın.

Batteries included are for in-store demonstration, and should be replaced to improve performance. Les piles fournies servent uniquement à la démonstration en magasin et devront être remplacées pour assurer un meilleur fonctionnement du jouet. Las pilas se han incluido con la finalidad de promocionar el producto en la tienda, y deben sustituirse por unas nuevas para mejorar el rendimiento. Die enthaltenen Batterien sind zur Vorführung des Produkts in Geschäften gedacht und sollten ersetzt werden. Meegeleverde batterijen zijn voor demonstratiegebruik in de winkel en dienen te worden vervangen voor betere prestaties. Le pile incluse sono a puro scopo dimostrativo e devono essere sostituite per un funzionamento ottimale. As baterias inclusas servem somente para demonstração do produto no estabelecimento comercial e devem ser trocadas para que o consumidor usufrua do desempenho ideal do produto. Элементы питания, входящие в комплект, предназначены только для демонстрации игрушки в магазине. Их следует заменить, чтобы игрушка лучше работала. Dołączone baterie są przeznaczone wyłącznie do demonstracji sklepowej i dla lepszego działania zabawki należy je wymienić. Baterie, které jsou součástí balení, jsou určeny pro předváděení v obchodě, proto je vyměňte a dosáhnete lepšího výkonu. Batérie, ktoré sú súčasťou balenia, sú určené na ukážku prevádzky v obchode a ak chcete zlepšiť výkon, mali by ste ich vymeniť. A mellékelt elemek az üzletben való bemutatásra szolgálnak. A jobb teljesítmény érdekében ki kell cserélni őket. Bateriile incluse sunt pentru demonstrații în magazin și trebuie să fie înlocuite pentru îmbunătățirea performanței. Οι μπαταρίες που περιλαμβάνονται προορίζονται για την επίδειξη στο κατάστημα και πρέπει να αντικαθίστανται για τη βελτίωση της απόδοσης. Uključene baterije namijenjene su demonstraciji u trgovini i trebaju se zamijeniti kako bi se osigurao bolji rad proizvoda. Включените батерии служат за демонстративни цели в магазина и трябва да бъдат сменени за по-добра работа. Priložene baterije se uporabljajo samo za predstavitev delovanja v prodajalnah in jih je treba za boljše delovanje izdelka zamenjati. Ürünün içindeki piller mağazada sergilenmek içindir ve performansı artırmak için değiştirilmelidir.

⚠ **CAUTION:** Do not use projectiles other than those provided with this toy.
⚠ **MISE EN GARDE :** Ne pas utiliser de projectiles autres que ceux fournis avec le jouet.
⚠ **PRECAUCIÓN:** No se deben utilizar proyectiles distintos a los proporcionados con el juguete.
⚠ **VORSICHT:** Keine anderen als die mitgelieferten Geschosse verwenden.
⚠ **VOORZICHTIG:** Gebruik geen projectielen die niet bij dit speelgoed zijn inbegrepen.
⚠ **ATTENZIONE:** Usare soltanto i proiettili forniti con il gioco.
⚠ **CUIDADO:** Use somente os projéteis inclusos com o brinquedo.
⚠ **ОСТОРОЖНО:** Используйте только снаряды, входящие в комплект игрушки.
⚠ **UWAGA:** Nie wolno używać pocisków innych niż dostarczone z tą zabawką.
⚠ **POZOR:** Používejte pouze projektily dodávané s hračkou.
⚠ **VAROVANIE:** Nepoužívajte iné projektily ako tie, ktoré sa dodávajú s hračkou.
⚠ **VIGYÁZAT:** Ne használjon olyan lövedéket, amely nem ehhez a játékhoz tartozik.
⚠ **ATENȚIE:** Nu utilizați alte proiectile în afară de cele furnizate cu jucăria.
⚠ **ΠΡΟΣΟΧΗ:** Μην χρησιμοποιείτε άλλα βλήματα, παρά μόνο αυτά που παρέχονται με το παιχνίδι.
⚠ **OPREZ:** Upotrebljavajte samo one projektile koji su isporučeni uz igračku.
⚠ **ПРЕДУПРЕЖДЕНИЕ:** Не използвайте патрони, различни от предоставените с тази играчка.
⚠ **POZOR:** Uporabljajte samo izstrelke, ki so priloženi tej igrači.
⚠ **DİKKAT:** Bu oyuncakla birlikte verilenlerden başka mermi kullanmayın.

⚠ **WARNING:** This toy produces flashes that may trigger epilepsy in sensitised individuals.
⚠ **ATTENTION !** Ce jouet produit des flashs lumineux qui peuvent provoquer des crises d'épilepsie chez les personnes sensibles.
⚠ **ADVERTENCIA:** Este juguete produce destellos que podrían ocasionar ataques de epilepsia en personas sensibles.
⚠ **ACHTUNG:** Dieses Spielzeug erzeugt Lichtimpulse, die bei anfälligen Personen Epilepsie auslösen können.
⚠ **WAARSCHUWING:** dit speelgoed produceert knipperend licht dat een epileptische reactie kan veroorzaken bij overgevoelige personen.
⚠ **AVVERTENZA:** questo giocattolo emette luci intermittenti che possono provocare crisi epilettiche negli individui sensibili.
⚠ **ATENÇÃO:** este brinquedo produz flashes que podem desencadear a epilepsia em indivíduos sensibilizados.
⚠ **ПРЕДУПРЕЖДЕНИЕ:** Эта игрушка производит вспышки, которые могут вызывать приступ эпилепсии у чувствительных людей.
⚠ **OSTRZEŻENIE:** Zabawka emituje migające światła, które u wrażliwych osób mogą wywołać ataki epilepsji.
⚠ **UPOZORNĚNÍ:** Záblesky této hračky můžou u citlivých jedinců způsobit epileptický záchvat.
⚠ **UPOZORNENIE:** Táto hračka vytvára záblesky svetla, ktoré môžu u citlivých jedincov vyvolať epileptický záchvat.
⚠ **FIGYELMEZTETÉS:** A játék villogó fényei az arra hajlamos személyeknél epilepsziás rohamot válthatnak ki.
⚠ **AVERTISMENT:** Această jucărie produce lumină intermitentă care poate declanșa crize de epilepsie în cazul persoanelor sensibilizate.
⚠ **ΠΡΟΕΙΔΟΠΟΙΗΣΗ:** Αυτό το παιχνίδι παράγει αναλαμπές που μπορεί να προκαλέσουν επιληψία σε άτομα με ευαισθησία.
⚠ **UPOZORENJE:** Igračka proizvodi bljeskove koji kod osjetljivih osoba mogu izazvati epileptičku reakciju.
⚠ **ВНИМАНИЕ:** Играчката е източник на премигвания, които могат да доведат до епилепсия при хора с повишена чувствителност.
⚠ **OPOZORILO:** Ta igrača oddaja svetlobne signale, ki pri občutljivih osebah lahko sprožijo epilepsijo.
⚠ **UYARI:** Bu oyuncak, hassas kişilerde epilepsiyi tetikleyebilen yanıp sönen ışıklar üretir.

⚠ **WARNING:** CHOKING HAZARD – Small parts. Not suitable for children under three years. Do not aim at eyes or face.
⚠ **ATTENTION !** DANGER D'ÉTOUFFEMENT – Contient de petits éléments. Ne convient pas aux enfants de moins de trois ans. Ne pas viser les yeux ou le visage.
⚠ **ADVERTENCIA:** PELIGRO DE ASFIXIA – Contiene piezas pequeñas. No conviene para niños menores de tres años. No apuntar a los ojos ni a la cara, no dispare a personas, ni animales.
⚠ **ACHTUNG:** ERSTICKUNGSGEFAHR – Kleinteile. Nicht für Kinder unter drei Jahren geeignet. Nicht auf Augen oder Gesicht zielen.
⚠ **WAARSCHUWING:** VERSTIKKINGSGEVAAR – Kleine onderdelen. Niet geschikt voor kinderen jonger dan drie jaar. Niet op ogen of gezicht richten.
⚠ **AVVERTENZA:** RISCHIO DI SOFFOCAMENTO – Pezzi piccoli. Non adatto a bambini di età inferiore a tre anni. Non mirare agli occhi o al volto.
⚠ **ATENÇÃO:** PERIGO DE ASFIXIA – Peças pequenas. Contra-indicado para crianças com menos de 3 anos. Não mire na direção dos olhos ou do rosto.
⚠ **ПРЕДУПРЕЖДЕНИЕ!** ОПАСНОСТЬ УДУШЬЯ – Мелкие детали. Не подходит для детей в возрасте до 3 лет. Не направляйте игрушку в глаза или лицо.
⚠ **OSTRZEŻENIE:** NIEBEZPIECZEŃSTWO ZADŁAWIENIA – Drobne elementy. Nie nadaje się dla dzieci w wieku poniżej 3 lat. Nie celować w oczy i twarz.
⚠ **UPOZORNĚNÍ:** NEBEZPEČÍ UDUŠENÍ – Obsahuje malé části. Nevhodné pro děti do tří let. Nemiřte na oči ani na obličej.
⚠ **UPOZORNENIE:** NEBEZPEČENSTVO UDUSENIA – Obsahuje malé predmety. Nevhodné pre deti do troch rokov. Nemierte do očí alebo tváre.
⚠ **FIGYELMEZTETÉS:** FULLADÁSVESZÉLY – Apró alkatrészek. Csak három évnél idősebb gyermekek számára alkalmas. Ne célozzon szemre vagy arcra.
⚠ **AVERTISMENT:** PERICOL DE ASFIXIERE – Piese mici. Contraindicat copiilor mai mici de trei ani. Nu țintiți spre ochi sau față.
⚠ **ΠΡΟΕΙΔΟΠΟΙΗΣΗ:** ΚΙΝΔΥΝΟΣ ΠΝΙΓΜΟΥ – Μικρά μέρη. Δεν είναι κατάλληλο για παιδιά κάτω των τριών ετών. Μην στοχεύετε στα μάτια και στο πρόσωπο.
⚠ **UPOZORENJE:** OPASNOST OD GUŠENJA – Mali dijelovi. Igračka nije prikladna za djecu mlađu od tri godine. Nemojte ciljati prema očima ni licu.
⚠ **ВНИМАНИЕ:** ОПАСНОСТ ОТ ЗАДАВЯНЕ – Малки части. Неподходящо за деца под тригодишна възраст. Не се целете в очите или лицето.
⚠ **OPOZORILO:** NEVARNOST ZADUŠITVE – Majhni deli. Ni primerno za otroke, mlajše od treh let. Ne merite v oči ali obraz.
⚠ **UYARI:** BOĞULMA TEHLİKESİ – Küçük parçalar. Üç yaşından küçük çocuklar için uygun değildir. Gözlere veya yüze doğru nişan almayın.

0-3

NORTH AMERICA · AMÉRIQUE DU NORD
1-800-622-8339, customercare@spinmaster.com
UK – 0800 206 1191, serviceuk@spinmaster.com
IRELAND – 1800 992 249
FRANCE – 0800 909 150, servicefr@spinmaster.com
AUSTRALIA – 1800 316 982, customercare@spinmaster.com
DEUTSCHLAND – 00800 0101 0222, Kundenservice@spinmaster.com
SCHWEIZ – 0800 561 350 · ÖSTERREICH – 0800 297 267
NEDERLAND – 0800 022 3683, klantenservice@spinmaster.com
BELGIË/BELGIQUE – 0800 77 688 · LUXEMBOURG – 800 2 8044
ITALIA – 800 788 532, servizio@spinmaster.com
MÉXICO – 01 800 9530147, servicio@spinmaster.com
POLSKA – 800080238, poland@spinmaster.com
ČESKÁ REPUBLIKA – 800550530, czechrepublic@spinmaster.com
SLOVENSKO – 0800232800, slovakia@spinmaster.com
MAGYARORSZÁG – 080 100 052, hungary@spinmaster.com
ROMÂNIA – 0800400015, romania@spinmaster.com
РОССИЯ – 88003013822, russia@spinmaster.com
WWW.SPINMASTER.COM

Spin Master Ltd., 225 King Street West, Toronto ON M5V 3M2 Canada
Imported into EU by / Importé dans l'UE par Spin Master International B.V., Kingsfordweg 151, 1043 GR Amsterdam, The Netherlands
Imported by / Importé par Spin Master Australia Pty Ltd, Suite 101, Level 1, 18-24 Chandos Street, St Leonards, NSW 2065; ✆ 1800 316 982
Импортер: ООО «Спин Мастер РУС», Россия, Москва 117638 Одесская ул. 2, Бизнес-центр «Лотос», башня С, 10 эт. Тел.: 8 800 301 38 22

Juguete Importado por: Spin Master México, S.A. de C.V. Av. Insurgentes Sur No.1070 piso 8, Colonia Insurgentes San Borja Alcaldía Benito Juárez C.P. 03100, Ciudad de México. R.F.C. SMM050627V48.

MADE IN CHINA / FABRIQUÉ EN CHINE / HECHO EN CHINA
СДЕЛАНО В КИТАЕ / ÇİN'DE ÜRETİLMİŞTİR

R18L
T17702_0002_20125845_GML_IS_R1 (PAW_Vhc_Chase_Dlx_Police_Cruiser)

Country of Origin - China 原产国: 中国	Country of Origin - Vietnam 原产国: 越南	Country of Origin - India 原产国: 印度
MADE IN CHINA / FABRIQUÉ EN CHINE / HECHO EN CHINA СДЕЛАНО В КИТАЕ / ÇİN'DE ÜRETİLMİŞTİR	MADE IN VIETNAM / FABRIQUÉ AU VIETNAM / HECHO EN VIETNAM СДЕЛАНО ВО ВЬЕТНАМЕ / VİETNAM'DA ÜRETİLMİŞTİR	MADE IN INDIA / FABRIQUÉ EN INDE / HECHO EN INDIA СДЕЛАНО В ИНДИИ / HİNDİSTAN'DA ÜRETİLMİŞTİR

Note: Engineer should inform vendor/printer to use the correct country of origin for packaging printing
注意：工程师通知生产厂/印刷厂在包装上使用正确的原产国信息。